Deutsch

Französisch

Englisch

Innovativ. Erfahren. Stark.

Ersatzteilliste
Liste des pièces détachées
Spare parts list

V-MIX FILL L

V-MIX FILL Plus LS

V-MIX FILL Plus LS pro

Rev. 2 / 03.23 Art.-Nr. 107896
Printed in Germany – Original Ersatzteilliste

INHALT

Inhaltsverzeichnis

Angaben für Anfragen und Bestellungen 3

Anschrift des Herstellers....3

Ersatzteil-Bestellung/Service 3

1 Schieber / Door / Porte....4

2 Querförderband / conveyor belt / tapis transporteur 6

3 Ladeklappe komplett / loading hatch / trappe de chargement 9

4 Schneideinrichtung komplett / cutting device / dispositif de coupe....13

5 Schneideinrichtung komplett / cutting device / dispositif de coupe V-MIX FILL Plus LS pro 16

5.1.1 Schwinge + Schneideinheit kpl. Ø2000 / Swing arm + cutting unit complete Ø2000 / Bras oscillant + unité de coupe cpl. Ø2000 ⇨ 120088 16

5.1.2 Schneideinheit XLS 2000 kpl / Cutting unit XLS 2000 complete / Unité de coupe XLS 2000 cpl ⇨11849019....19

5.1.3 Schneideinheit XLS 2000 vmt / Cutting unit XLS 2000 vmt / Unité de coupe XLS 2000 vmt ⇨ 118578 21

5.1.4 Koppelstange L=440 kpl / Coupling rod L=440 complete / Tige de couplage L=440 cpl ⇨ 118580.25

5.1.5 Hydraulik Schneideinheit kpl / Hydraulic cutting unit complete / Hydraulique Unité de coupe cpl ⇨ 118582....26

5.2 Schwinge + Schneideinheit kpl. Ø2300 / Swing arm + cutting unit complete Ø2300 / Bras oscillant + unité de coupe cpl. Ø2300 ⇨ 121473 28

5.2.1 Schneideinheit XLS 2300 kpl / Cutting unit XLS 2300 complete / Unité de coupe XLS 2300 cpl ⇨ 121456 31

5.2.2 Schneideinheit XLS 2300 vmt / Cutting unit XLS 2300 vmt / Unité de coupe XLS 2300 vmt ⇨ 121422 33

5.2.3 Koppelstange L=607,5 kpl / Coupling rod L=607.5 complete / Tige de couplage L=607,5 cpl. ⇨ 121424 37

5.2.4 Hydraulik Schneideinheit kpl / Hydraulic cutting unit complete / Hydraulique Unité de coupe cpl. ⇨ 121459....38

5.3 Messerzylinder 70/50 x 60 kpl./ Cutting cylinder 70/50 x 60 complete / Vérin du couteau 70/50 x 60 cpl. ⇨ 112869 40

5.4 Umlenkrolle kpl / Guide roller complete / Poulie de renvoi cpl ⇨ 112871 41

5.5 Koppelstange re kpl / Coupling rod right complete / Tige de couplage droite vst ⇨ 117328 42

5.6 Koppelstange li kpl / Coupling rod left complete / Tige de couplage gauche cpl ⇨ 117330....43

5.7 Zentralschmierung kpl / Central lubrication complete / Graissage central cpl ⇨ 112894 44

6 Hydraulik für Schneidschild / Hydraulic for silage facer / hydraulique du désileur....45

7 Beleuchtungssatz / lighting equipement / dispositive lumineux 47

8 Notizen / note / notes....49

Angaben für Anfragen und Bestellungen

Bei der Bestellung von Zubehör- und Ersatzteilen ist immer die **Typenbezeichnung** und sowie die **Maschinennummer** der Maschine anzugeben.

Die Verwendung von Ersatzteilen anderer Hersteller ist nur nach Absprache mit dem Hersteller zulässig. Originalersatzteile und vom Hersteller autorisiertes Zubehör dienen der Sicherheit. Die Verwendung anderer Teile kann die Haftung für die daraus entstehenden Folgen aufheben.

Anschrift des Herstellers

Bernard van Lengerisch
Maschinenfabrik GmbH & Co. KG

Betrieb:	Grenzstraße 16
Postanschrift:	Postfach 1154
	D-48488 Emsbüren
Tel:	+49 (0) 5903 951-0
Fax:	+49 (0) 5903 951-34
Internet:	http://www.bvl-group.de
E-Mail:	info@bvl-group.de

Ersatzteil-Bestellung/Service

Adresse siehe Anschrift des Herstellers

Tel.:	+49 (0)5903 951-48
Fax:	+49 (0)5903 951-37
Notfallnr.:	+49 (0)5903 951-99
Internet:	http://www.bvl-group.de
E-Mail:	info@bvl-group.de

1 Schieber / Door / Porte

Teil Nr. Part no. N° de pièce	Anzahl Quantity Quantité	Benennung Designation Désignation	Bestellnummer Order number Numéro de référence
1	1	Schieberklappe Sliding door Porte coulissante	80178
2	1	Hebelarm Lever arm Bras de levier	80167
3	1	Schieberhebel Lever door Levier de la porte	80168
4	1	Hyd. Zylinder 50x28x300 Hyd. Cylinder Vérrin hyd.	71222
5	1	Gelenkkopf Joint head joint	64837
6	1	Bolzen für zylinderauge Cylinder bolt Boulon pour le vérrin	80172
7	1	Einspannbuchse 45x50x40 Clamping bush Douille de serrage	68149
8	1	Führung 1 shierber Sliding 1 Glissiaire 1	80181
9	1	Führung 2 Sliding 2 Glissiaire 2	80182
10	4	Splint 8 x 40 Pin Goupille	80482
11	2	U-Scheibe d 25 Washer Rondelle	62273
12	1	U-Scheibe d 46 Washer Rondelle	71450
13	1	Splint 8 x 63 Pin Goupille	80483
14	20	U-Scheibe d 10,5 Washer Rondelle	61994
15	10	Sechskantmutter M10, selbsts. Hexagonal locknut Ecrou frein hexagonal	61835
16	10	Sechskantschraube M10 x 50 Hexagonal screw Vis à tête hexagonale	61984

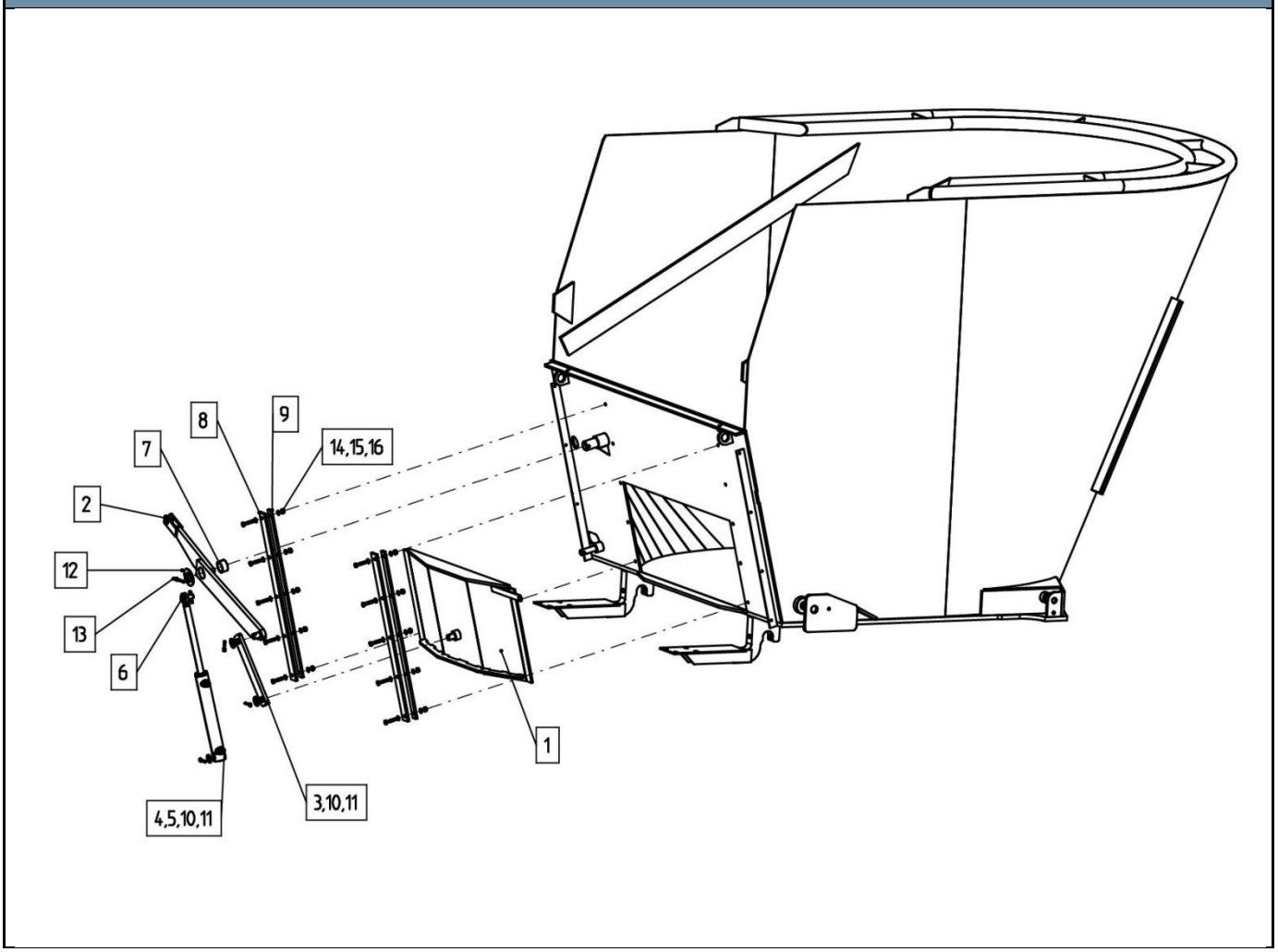
8
9
7
14,15,16
2
12
13
6
1
4,5,10,11
3,10,11

2 Querförderband / conveyor belt / tapis transporteur

Teil Nr. Part no. N° de pièce	Anzahl Quantity Quantité	Benennung Designation Désignation	Bestellnummer Order number Numéro de référence
1	1	Querförderbandrahmen 2000 Lang Support for conveyor belt Support pour tapis transporteur	88508
1.1	1	Querförderbandrahmen 2250 Lang, serie Support for conveyor belt Support pour tapis transporteur	86069
2	2	Antriebsrolle vst. Roller Rouleau	80203
3	1	Torqmotor 100cm³ Motor Moteur	80251
4	2	Spannplatte vst. Hidden Cache	103647
5	1	Scheibe für Motor Motor's washer Rondelle pour moteur	80194
6	3	Scheibe für Lager Holding wascher Rondelle de maintien	80195
7	1	Verbindungsrohr Connecting pipe Tuyau de raccordement	103671
8	3	Flanschlager UCFL 205 D1 Flange Bride	63970
9	2	Sechskantschraube M12x50 (DIN 933 - 8.8 verz.) Hexagonal screw Vis à tête hexagonale	62037
10	6	Sechskantschraube M12x35 (DIN 933 - 8.8 verz.) Hexagonal screw Vis à tête hexagonale	64743
11	2	Sechskantschraube M8x80 (DIN 933 - 8.8 verz.) Hexagonal screw Vis à tête hexagonale	61964
12	8	Federring A12 (DIN 127 verz.) Spring ring Anneau à ressort	61005
13	12	Sechskantmutter M8 Hexagonal nut Ecrou hexagonal	61972
14	4	Distanzbuchse Spacer Entretoise	84577
15	2	Sechskantschraube M12x220 (DIN 933 - 8.8 verz.) Hexagonal screw Vis à tête hexagonale	97011
16	10	Scheibe A13 (DIN 125 verz.) Washer Rondelle	62053
17	10	Sechskantmutter M12 (DIN 985 - 8 verz.) Hexagonal nut Ecrou hexagonal	61028
18	2	Shmiernippel Lubrification point Point de lubrification	65500
19	1	Umlenkrolle vst Idler pulley Poulie folle	80204
20	6	Federring A (DIN 127 verz.) Spring ring Anneau à ressort	60839
21	1	Sechskantschraube M8x50 (DIN 933 - 8.8 verz.) Hexagonal screw Vis à tête hexagonale	61959

22	1	Gurtband für QFB2000 Conveyor Convoyeur	94056
22.1	1	Gurtband für QFB 2250 Conveyor Convoyeur	93403
23	2	Verbindungswinkel Connecting plate Plaque de liaison	82203
24	8	Sechskantmutter M6 Hexagonal nut Ecrou hexagonal	61103
25	8	Sechskantschraube M 6x30 Hexagonal screw Vis à tête hexagonale	61952
26	1	Abdeckung schmal 2000 Plastic cover Cache en plastique	88705
26.1	1	Abdeckung schmal 2250 Plastic cover Cache en plastique	80189
27	2	Zwischenlage Förderband 2000 Liner conveyor belt Liner convoyeur	100172
27.1	2	Zwischenlage Förderband 2250 Liner conveyor belt Liner convoyeur	83829
28	1	Abdeckung breit 2000 für QFB 2000 Wide cover Grand cache	88706
28.1	1	Abdeckung breit 2000 für QFB 2250 Wide cover Grand cache	80190
28.2	1	Abdeckung breit 2300 für QFB 2250 Wide cover Grand cache	80813
29	12	Flachrundschraube M 8 x 25 Pan screws Vis à tête bombée	74124
30	12	Scheibe B 8,4 (DIN 125 verz.) Washer Rondelle	61971
31	12	Sechskantmutter M8 (DIN 985-8 verz.) Hexagonal nut Ecrou hexagonal	61030
32	8	Sechskantschraube M12x30 (DIN 933 – 8,8 verz.) Hexagonal screw Vis à tête hexagonale	60796
33	16	Scheibe 13x37x3 (DIN 9021 verz.) Washer Rondelle	64661
34	1	Abstreifer vst. Complete scraper Grattoir complet	89405
35	4	Abstreifer Scraper Grattoir	84232
36	2	Zugstrebe Tension strut Contre fiche de tension	84231
37	4	Sechskantschraube M8x50 (DIN 933 - 8.8 verz.) Hexagonal screw Vis à tête hexagonale	61025
38	4	Sechskantmutter M8, selbsts. Hexagonal locknut Ecrou frein hexagonal	61030

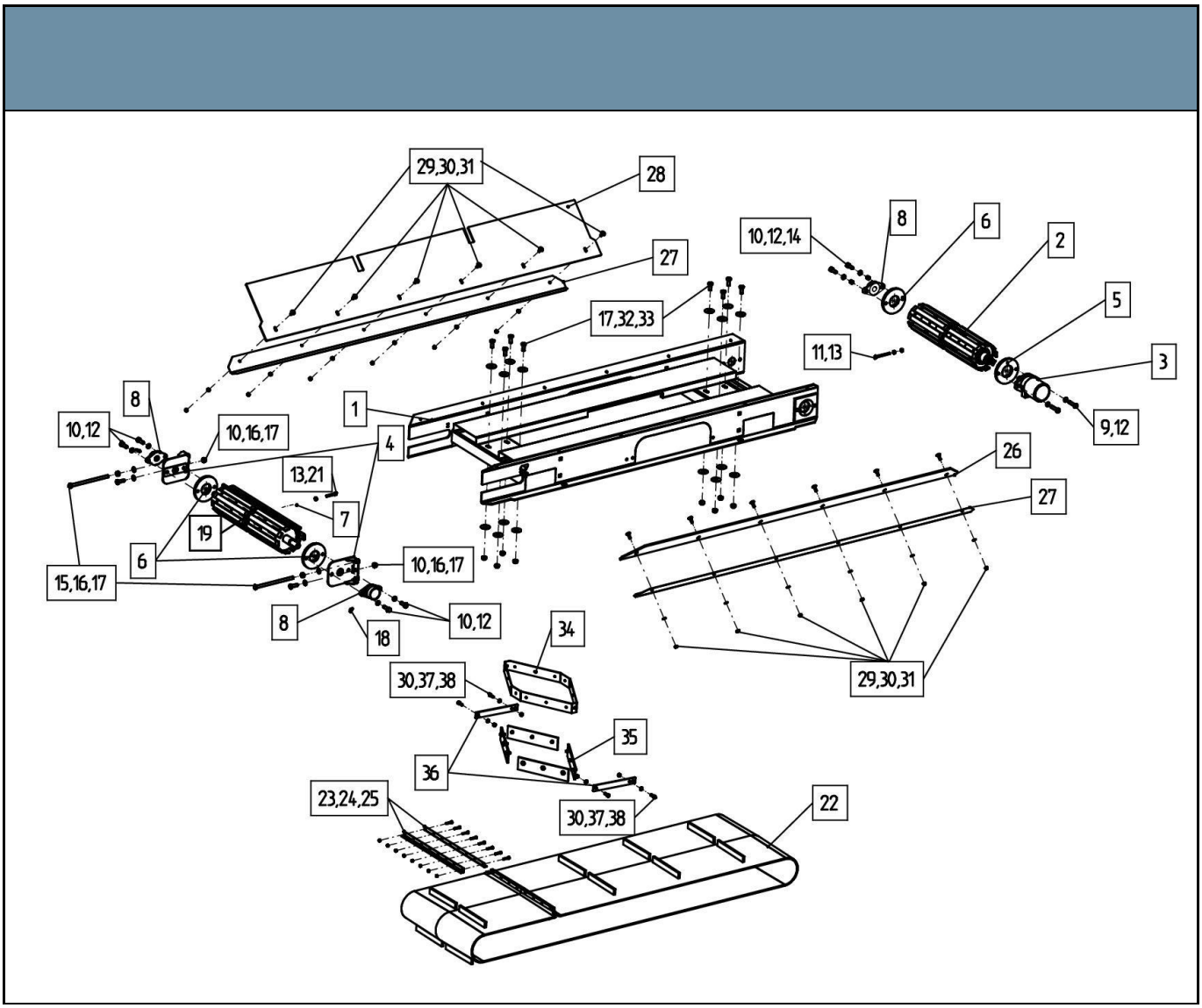
29,30,31
28
27
17,32,33
10,12,14
8
6
2
5
3
9,12
11,13
1
4
8
10,12
10,16,17
13,21
7
19
6
15,16,17
10,16,17
8
18
10,12
26
27
29,30,31
34
30,37,38
35
36
23,24,25
30,37,38
22

3 Ladeklappe komplett / loading hatch / trappe de chargement

Teil Nr. Part no. N° de pièce	Anzahl Quantity Quantité	Benennung Designation Désignation	Bestellnummer Order number Numéro de référence
1	1	Ladeklappe komplett 2000 Loading hatch Trappe de chargement	80075
1.1	1	Ladeklappe komplett 2300 Loading hatch Trappe de chargement	80503
2	1	Schneidkante 2000 Cutting edge Bord coupant	84701
2.1	1	Schneidkante 2300 Cutting edge Bord coupant	84703
3	1	Gummileiste 2000 Rubber strip Baguette caoutchoutée	80096
3.1	1	Gummileiste 2300 Rubber strip Baguette caoutchoutée	80506
4	1	Stützprofil 2000 Profiled support Support profilé	80097
4.1	1	Stützprofil 2300 Profiled support Support profilé	80507
5	1	Schutz links Left protection Protection gauche	87214
6	1	Schutz rechts Right protection Protection droite	87213
8	1	Rückenblech 2000 Back panel Panneau arrière	80224
8.1	1	Rückenblech 2300 Back panel Panneau arrière	80830
9	9	Flachrundschraube M 10 x 40 Pan screws Vis à tête bombée	91036
10	13	Sechskantmutter M 10-6 selbsts. Hexagonal locknut Ecrou frein hexagonal	61835
11	4	Senkschraube M16 x 40 Hexagon socket flat head cap screw Vis à tête fraisée à six pans creux	80510
12	16	Sechskantmutter M10 Hexagonal nut Ecrou hexagonal	62110
13	4	Senkschraube M10 x 20 Hexagon socket flat head cap screw Vis à tête fraisée à six pans creux	60874
14	12	Senkschraube M10 x 25 Hexagon socket flat head cap screw Vis à tête fraisée à six pans creux	66787
15	19/22	Scheibe B 10,5 Washer Rondelle	61994
16	2	Shraubleiste Side rail Rail latéral	87212
17	2	Gehäuse für Druckrolle Roller cage Cage à rouleau	85917
18	2	Druckrolle Roller Rouleau	87273

19	2	Kegelschmiernippel Lubrification point Point de lubrif	65502
20	2	Exenterbolzen Excenter bolt Boulon excentré	85916
21	2	Federring A 10 Spring ring Anneau à ressort	65485
22	2	Buchse Socket Douille	87274
23	2	Hydr.-Zylinder 90x40x660 hub Cylinder hyd. Cylindre hyd.	81086
24	2	Hydr.-Zylinder 100x40x600 hub, 3m Entnahmehöhe Cylinder hyd. 100x40x600 hub, 3m Entnahmehöhe Cylindre hyd. 100x40x600 hub, 3m Entnahmehöhe	79075
24.1	2	Hydr.-Zylinder 100x40x 680 Hub, 3,4m Entnahmehöhe Cylinder hyd. 100x40x 680 Hub, 3,4m unloading height Cylindre hyd. 100x40x 680 Hub, 3,4m hauteur de déchargement	89384
25	2	Zylinderbolzen ϕ25x115 Cylinder bolt Boulon de vérin	87035
26	2	Zylinderbolzen ϕ25x105 Cylinder bolt Boulon de vérin	87028
27	2	Zylinderbolzen ϕ35x140 Cylinder bolt Boulon de vérin	87029
28	2	Zylinderbolzen ϕ45x95 Cylinder bolt Boulon de vérin	87027
29	2	Zylinderbolzen ϕ45x125 Cylinder bolt Boulon de vérin	87026
30	10	Sechskantschraube M10x35 Hexagonal screw Vis à tête hexagonale	61834
31	4	Einspannbuchse 35x45x30 Bearing bush Coussinet	68148
32	1	Seitenarm links Side arm support left Bras de support gauche	95084
33	1	Seitenarm rechts Side arm support right Bras de support droit	87167
34	2	Gelenkbolzen Connecting bolt Boulon d'articulation	87147
34.1	2	Spannstift 10x60 verz. Clamping pin 10x60 galvanized Tige de serrage 10x60 galv.	62223
35	1	Schwinge kpl 2000, entnahmehoehe 3000 Supporting wing 2000 widht, 3000 height Aile support 2000 largeur, 3000 hauteur	95092
35.1	1	Schwinge kpl 2000, entnahmehoehe 3400 Supporting wing 2000 widht, 3400 height Aile support 2000 largeur, 3400 hauteur	92013
35.2	1	Schwinge kpl 2300, entnahmehoehe 3000 Supporting wing 2300 widht, 3000 height Aile support 2300 largeur, 3000 hauteur	95093
35.3	1	Schwinge kpl 2300, entnahmehoehe 3400 Supporting wing 2300 widht, 3400 height Aile support 2300 largeur, 3400 hauteur	90660
36	9	Flachrundschraube M 10 x 25 Pan screws Vis à tête bombée	62111
37	2	Gleitschiene Slide rail Glissière	100464
38	2	Schutzgummi Rubber guard Protection en caoutchouc	86584

39	2	Rechteckrohr Square tube Tube rectangulaire	86596
40	2	Befestigungsblech Mounting plate Plaque de montqge	86585
41	2	Seitenblech mit Querförderband Metal sheet with back conveyor Plaque de métal avec le conveyeur arrière	86586
41.1	2	Seitenblech ohne Querförderband Metal sheet without back conveyor Plaque de métal sans le conveyeur arrière	90304
42	1	Halter für Rückenblech 2000 ohne Querförderband Support for back plate 2000 without back conveyor Support pour plaque arrière 2000 sans conveyeur arrière	90880
42.1	1	Halter für Rückenblech 2300 ohne Querförderband Support for back plate 2300 without back conveyor Support pour plaque arrière 2300 sans conveyeur arrière	90390

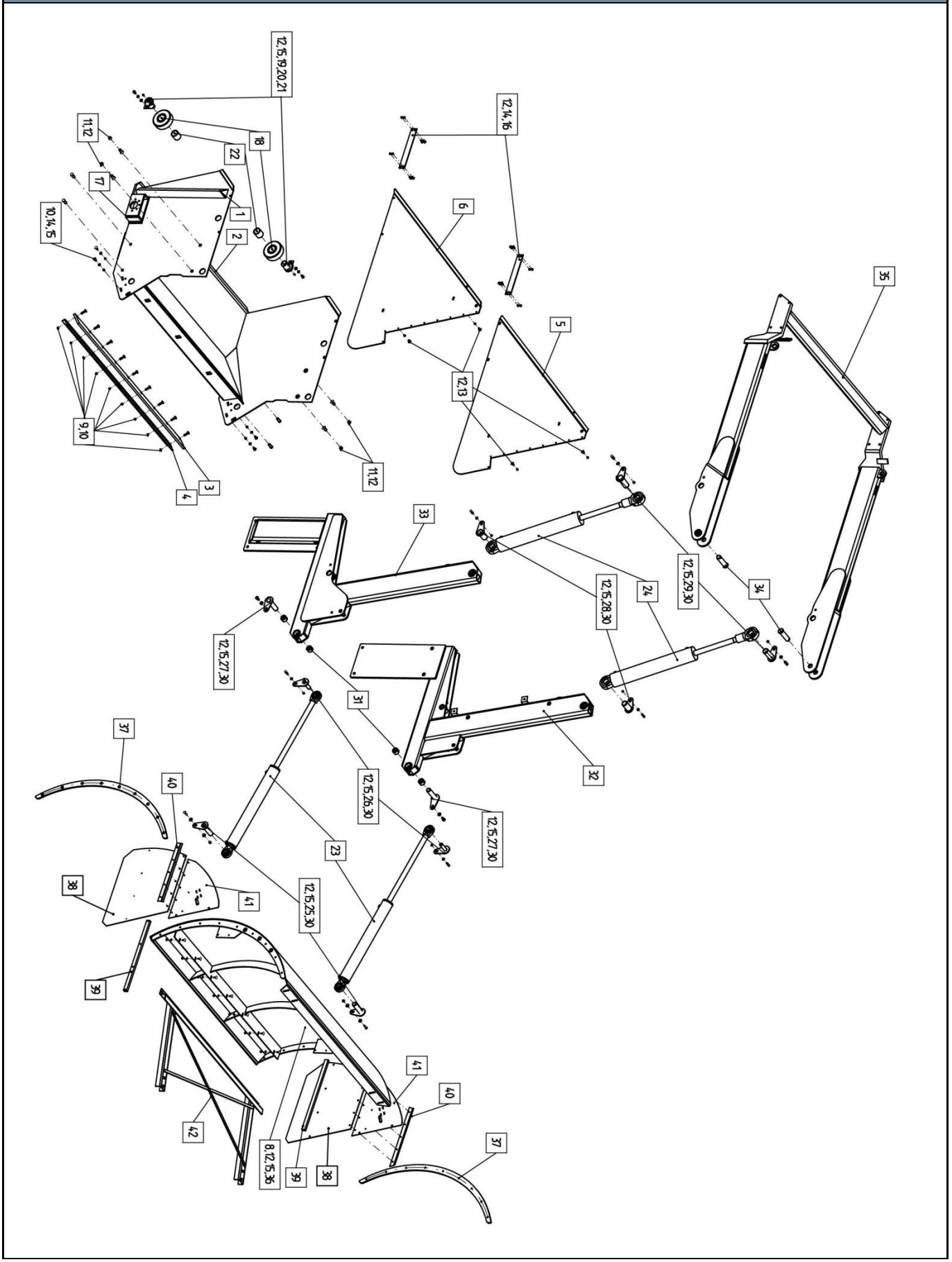
35
34
12,15,29,30
24
12,15,28,30
32
12,15,27,30
12,15,26,30
23
12,15,25,30
41
40
37
42
39
38
8,12,15,36
33
31
12,15,27,30
12,13
5
6
12,14,16
11,12
3
4
9,10
10,14,15
17
1
2
22
18
12,15,19,20,21

4 Schneideinrichtung komplett / cutting device / dispositif de coupe

Teil Nr. Part no. N° de pièce	Anzahl Quantity Quantité	Benennung Designation Désignation	Bestellnummer Order number Numéro de référence
1	1	Schneideinrichtung komplett 1950, ohne Steuerblock Cutting device, without command Dispositif de coupe, sans commande	79091
1.1	1	Schneideinrichtung komplett 2250, ohne Steuerblock Cutting device, without command Dispositif de coupe, sans commande	80819
2	1	Hebel links Left lever Levier gauche	79123
3	1	Hebel rechts Right lever Levier droit	79125
4	6	Gelenkkopf GIR 17 UK Articular head Tête articulée	60687
5	8	Sechskantmutter M 16, selbstsichernd Hexagonal locknut Ecrou frein hexagonal	60681
6	2	Scheibe für lagerbolzen d 55 x 12 Washer Rondelle	73552
7	2	Sicherungsring J 52 x 2 Circlip Anneau de sécurité	61663
8	4	Rillenkugellager 6205 2RS Deep groove ball bearings Roulements à billes à gorges profondes	69376
9	2	Distanzring Spacer Entretoise	73547
10	2	Umlenkrolle Roller returns Rouleau de renvoie	73559
11	2	Schubstange 1950 Bar Barre	73662
11.1	2	Schubstange 2250 Bar Barre	73661
12	2	Befestigungslasche Fixing tab Patte de fixation	73663
13	2	Sechskantschraube M 16 x 55 Hexagonal screw Vis à tête hexagonale	64739
14	1	Hydraulikzylinder 70 x 50 x 60 Cylinder hyd. Vérin hyd.	73489
15	2	Sechskantmutter M 16 Hexagonal nut Ecrou hexagonal	62276
16	4	Sechskantschraube M 16 x 30 Hexagonal screw Vis à tête hexagonale	60824
17	6	Verbindungsbolzen d 17 x 53 Connecting bolt Boulon de raccord	60711
18	2	Sechskantmutter M 14 Hexagonal nut Ecrou hexagonal	62008
19	4	U-Scheibe B 17 Washer Rondelle	61613
20	1	Gelenkstück links kompl. Left connecting piece Pièce de connexion gauche	77428
21	1	Gelenkstück rechts kompl. Right connecting piece Pièce de connexion droit	77429

22	4	Bronzebuchse 25 x 5 x 30 Bronze bushings Manchon en bronze	73637
23	2	Scheibe A20 Washer Rondelle	98107
24	2	Splint 4 x 32 Pin Goupille	62189
25	2	Bundbolzen Colar bolt Tige fileté	73643
26	4	Sechskantschraube M 16 x 60 abgedreht Hexagonal twisted nut Ecrou tordu hexagonal	74617
27	12/14	Messerführung knife guide glissière de couteau	65915
28	12/14	Verschlußschraube M16x1,5 l=20 Plug Bouchon	61472
29	2	Seitenmesser Lateral knife Couteau latéral	79041
30	1	Gegenschneide linke Seite Lower knife left side Contre-couteau côté gauche	79126
31	1	Gegenschneide rechte Seite Seite Lower knife right side Contre-couteau côté droit	79127
32	1	Gegenschneide links 1950 Lower knife left Contre-couteau gauche	73786
32.1	1	Gegenschneide links 2250 Lower knife left Contre-couteau gauche	73655
33	1	Gegenschneide rechts 1950 Lower knife right Contre-couteau droit	73787
33.1	1	Gegenschneide rechts 2250 Lower knife right Contre-couteau droit	73656
34	1	Schneidmesser 1950 Knife Couteau	73708
34.1	1	Schneidmesser 2250 Knife Couteau	73493
35	1	Abdeckhaube 1950 Guard Cache	86229
35.1	1	Abdeckhaube 2250 Guard Cache	86230
36	1	Deckel für Abdeckhaube Complete guard Cache complet	84573
37	1	Schutz für Mitnehmer Protection cylinder Protection du vérin	73691
38	4	Sechskantschraube M 8 x 12 Hexagonal screw Vis à tête hexagonale	73826
39	4	Senkschraube M 10 x 25 Countersunk screw Vis à tête fraisé	66787
40	1	Messerhalter Knife support Support de couteau	98464
41	1	Abdeckplatte Covering plate Plaque de recouvrement	88969
42	1	Mitnehmer Entrainment Entraineur	73589

43	2	Shmiernippel M6 x 45° Lubrification point Point de lubrification	65503
44	2	Shmiernippel Lubrification point Point de lubrification	65507
45	2	Deckel Plate Cache	77453

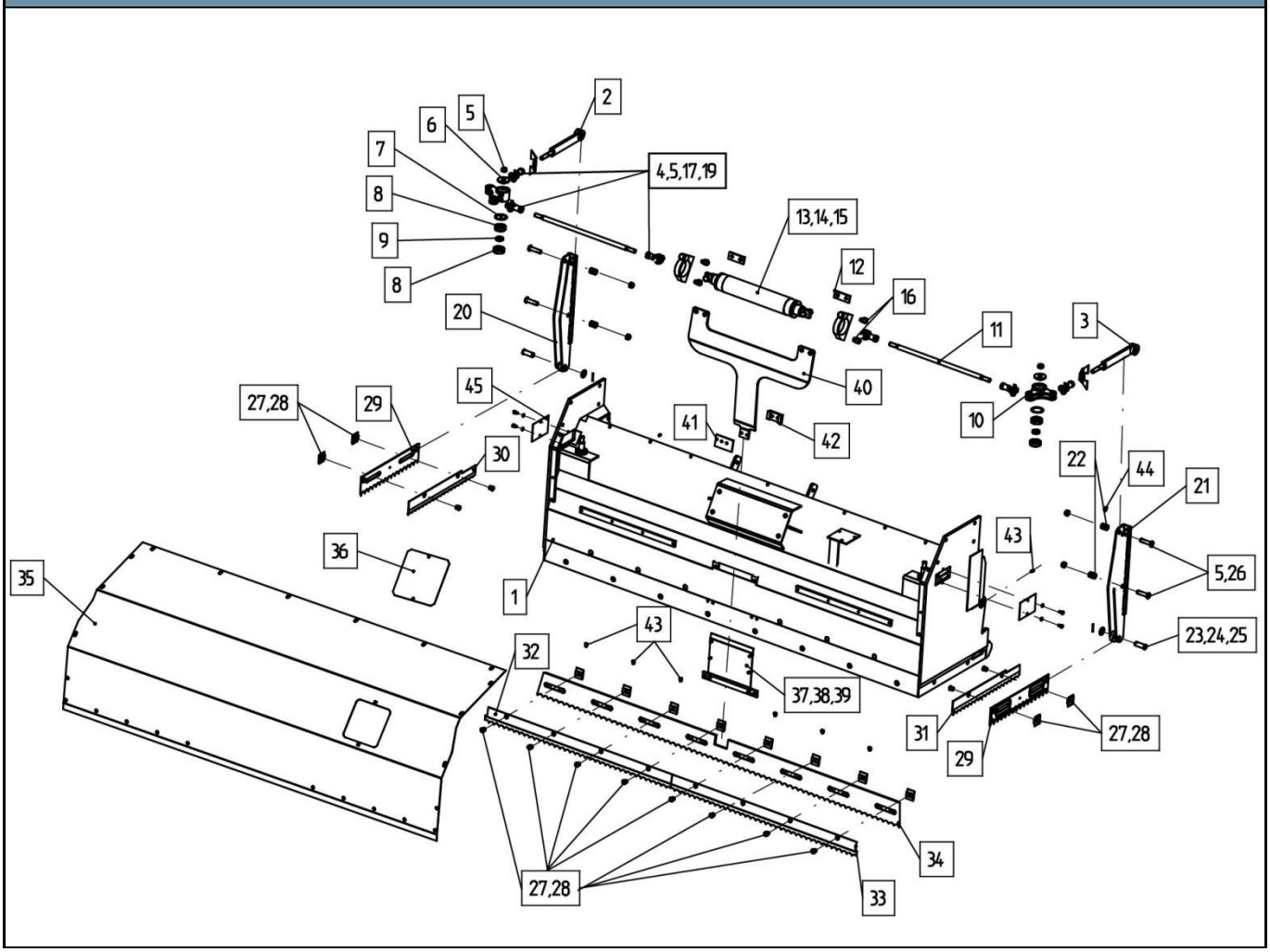

5 Schneideinrichtung komplett / cutting device / dispositif de coupe V-MIX FILL Plus LS pro

5.1.1 Schwinge + Schneideinheit kpl. Ø2000 / Swing arm + cutting unit complete Ø2000 / Bras oscillant + unité de coupe cpl. Ø2000 ⇨ 120088

Teil Nr. Part no. N° de pièce	Anzahl Quantity Quantité		Benennung Designation Désignation	Bestellnummer Order number Numéro de référence
5	1	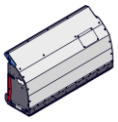	Schneideinheit XLS 2000 kpl Cutting unit XLS 2000 complete Unité de coupe XLS 2000 cpl (siehe Kap./ see ch./ voir chap. 5.1.2)	118490
10	1		Schwenkholm re vst Swivel bar right vst Barre pivotante droite vst	118831
			Schwenkholm re vst 3400mm Swivel bar right vst 3400mm Barre pivotante droite vst 3400 mm	122613
15	1		Schwenkholm li vst Swivel bar left vst Barre pivotante gauche vst	118829
			Schwenkholm li vst 3400mm Swivel bar left vst 3400mm Barre pivotante gauche vst 3400 mm	122616
25	1		Eckabdeckung Schwinge re vst Corner cover swing arm right vst Protection d'angle Bras oscillant droite vst	121904
30	1		Eckabdeckung Schwinge li vst Corner cover swing arm left vst Protection d'angle Bras oscillant gauche vst	121905
35	1		Stauff Deckplatte Gr.3 Stauff cover plate size 3 Plaque de protection Stauff Gr. 3	87949
40	2		Stauff Deckplatte Gr.2 Stauff cover plate size 2 Plaque de protection Stauff Gr. 2	70493
45	1		Stauff Rohrschelle 322/22 PP Stauff pipe clamp 322/22 PP Collier de serrage Stauff 322/22 PP	84479
50	4		Stauff Rohrschelle 216/16 PP Stauff pipe clamp 216/16 PP Collier de serrage Stauff 216/16 PP	94537
55	12		Sechskantschraube M16x1,5x80 Hex screw M16x1.5x80 Vis hexagonale M16x1,5x80	69945
60	2		Sechskantschraube M16x1,5x70 Hex screw M16x1.5x70 Vis hexagonale M16x1,5x70	62172
65	1		Sechskantschraube M8x45 Hex screw M8x45 Vis hexagonale M8x45	61958
70	2		Sechskantschraube M8x40 Hex screw M8x40 Vis hexagonale M8x40	61957
75	2		Sechskantschraube M8x35 Hex screw M8x35 Vis hexagonale M8x35	61711

80	4		Sechskantschraube M8x25 Hex screw M8x25 Vis hexagonale M8x25	61025
85	14		Sechskantmutter M 16x1,5 Hex nut M 16x1.5 Écrou hexagonal M 16x1,5	62180
90	6		Sechskantmutter M8 Hex nut M8 Écrou hexagonal M8	61030
95	28		Nord Lock Scheibe ø16 Nord Lock washer ø16 Rondelle Nord Lock ø16	101922
100	12		Unterlegescheibe B8,4 Washer B8.4 Rondelle plate B8,4	61971
105	2	-*	H-Schlauch NY 110x3100 H hose NY 110x3100 Tuyau flexible H NY 110x3100	120134
110	2	-*	H-Schlauch NY 110x3100 H hose NY 110x3100 Tuyau flexible H NY 110x3100	120133
115	2	-*	H-Schlauch HD213x2500 H hose HD213x2500 Tuyau flexible H HD213x2500	87056

* - nicht dargestellt / not shown / non représenté

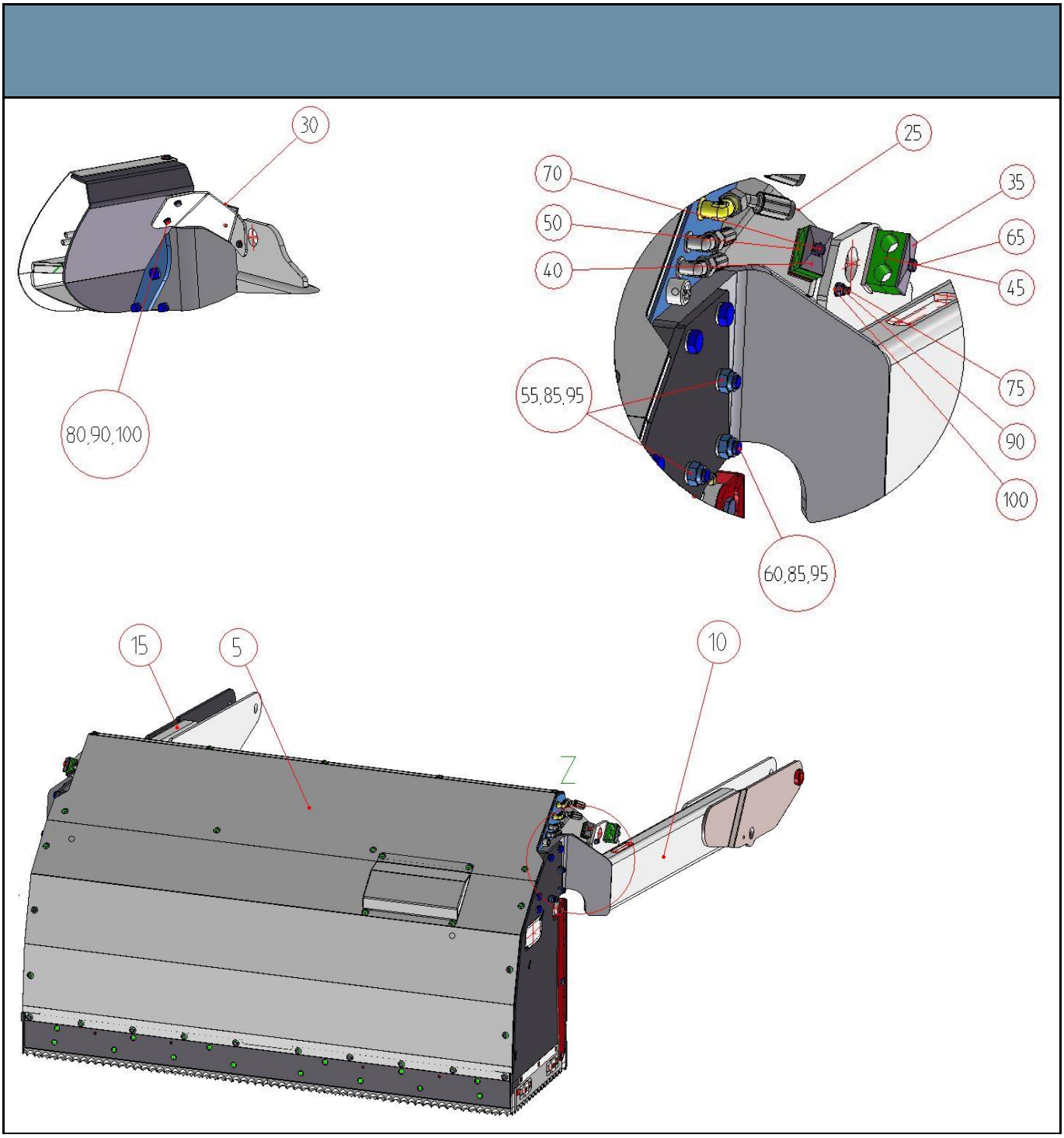
30
80,90,100
25
70
35
50
65
40
45
55,85,95
75
90
100
60,85,95
15
5
10
Z

5.1.2 Schneideinheit XLS 2000 kpl / Cutting unit XLS 2000 complete / Unité de coupe XLS 2000 cpl ⇨118490

Teil Nr. Part no. N° de pièce	Anzahl Quantity Quantité		Benennung Designation Désignation	Bestellnummer Order number Numéro de référence
5	1		Schneideinheit XLS 2000 vmt Cutting unit XLS 2000 vmt Unité de coupe XLS 2000 vmt (siehe Kap./ see ch. / voir chap. 5.1.3)	118578
10	1		Hydraulik Schneideinheit kpl Hydraulic cutting unit complete Hydraulique Unité de coupe cpl (siehe Kap./ see ch. / voir chap. 5.1.5)	118582
15	1		Zentralschmierung kpl Central lubrication complete Graissage central cpl (siehe Kap./ see ch. / voir chap. 5.7)	112894
20	1	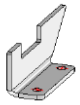	Deckel Koppelstange re Coupling rod cover right Couvercle Tige de couplage droite	118593
25	1	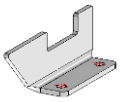	Deckel Koppelstange li Coupling rod cover left Couvercle Tige de couplage gauche	118594
30	2	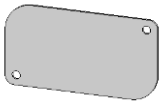	Wartungsdeckel Umlenkung Deflector maintenance cover Couvercle d'entretien renvoi	112880
35	3		Lamellenstopfen GPN320 Push-in plug GPN320 Bouchon lamellaire GPN320	112526
40	1	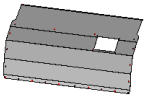	Haube Schneideinheit 2000 vst Hood for cutting unit 2000 vst Capot Unité de coupe 2000 vst	118583
45	1		Wartungsdeckel Hydraulikblock Maintenance cover for hydraulic block Couvercle d'entretien bloc hydraulique	112881
50	1	-*	Zellkautschukstreifen 25x5 Cellular rubber strip 25x5 Bandes de caoutchouc cellulaire 25x5	117570
55	3		Nord Lock Scheibe ø8 Nord Lock washer ø8 Rondelle Nord Lock ø8	98307
60	29		Dichtscheibe 8,5x25x1 Gasket 8.5x25x1 Rondelle d'étanchéité 8,5x25x1	112903
65	37		Sechskantschraube M8x16 Hex screw M8x16 Vis hexagonale M8x16	61872
70	3		Sechskantschraube M8x25 Hex screw M8x25 Vis hexagonale M8x25	61025

* - nicht dargestellt / not shown / non représenté

55,70
35
20
35
30
Z
45
30
25
10
15
5
65
60

5.1.3 Schneideinheit XLS 2000 vmt / Cutting unit XLS 2000 vmt / Unité de coupe XLS 2000 vmt ⇨ 118578

Teil Nr. Part no. N° de pièce	Anzahl Quantity Quantité		Benennung Designation Désignation	Bestellnummer Order number Numéro de référence
5	1		Schneideinheit XLS 2000 vst Cutting unit XLS 2000 vst Unité de coupe XLS 2000 vst	118491
10	1	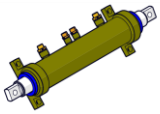	Messerzylinder 70/50 x 60 kpl Cutting cylinder 70/50 x 60 complete Vérin du couteau 70/50 x 60 cpl (siehe Kap./ see ch./ voir chap. 5.3)	112869
15	1		Messerhalter Blade mount Support du couteau	112295
20	1		Umlenkhebel rechts vst Reversing lever right vst Levier de renvoi droite vst	112266
25	1		Umlenkhebel links vst Reversing lever left vst Levier de renvoi gauche vst	112264
30	2	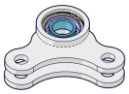	Umlenkrolle kpl Guide roller complete Poulie de renvoi cpl (siehe Kap./ see ch./ voir chap 5.4)	112871
35	2		Koppelstange L=440 kpl Coupling rod L=440 complete Tige de couplage L=440 cpl (siehe Kap. / see ch./ voir chap 5.1.4)	118580
40	1		Koppelstange re kpl Coupling rod right complete Tige de couplage droite cpl (siehe Kap. / see ch./ voir chap 5.5)	117328
45	1		Koppelstange li kpl Coupling rod left complete Tige de couplage gauche cpl (siehe Kap. / see ch./ voir chap 5.6)	117330
50	2		Verschleißschiene Wear rail Rail d'usure	118787
55	2		Verschleißschiene Seitenmesser Wear rail for side blade Rail d'usure Couteau latéral	112281
60	2	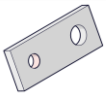	Befestigungslasche Mounting bracket Patte de fixation	73663
65	1		Mitnehmer Drive pin Entraîneur	73589
70	1	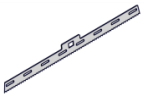	Schneidmesser 2000 Cutting blade 2000 Couteau 2000	118579

75	1		Abdeckung Mitnehmer Drive pin cover Protection Entraîneur	112293
80	2		Seitenmesser Side blade Couteau latéral	112279
85	12		Messerführungsstück exzentr. Blade guide element eccentric Guide-couteau excentrique	112259
90	2		Bundbolzen Stud Boulon à collerette	73643
95	6		Verbindungsbolzen Connecting pin Boulon d'assemblage	60711
100	2		Scheibe f. Lagerbolzen Washer for bearing pin Rondelle pour boulon de roulement	73552
105	2		Bronzebuchse Bronze bushing Bague en bronze	73637
110	2		Sechskantschraube M10x25 Hex screw M10x25 Vis hexagonale M10x25	61977
115	2		Sperrkantscheibe M10 x22,2x1.6 Detent edged washer M10 x22.2x1.6 Rondelle de sûreté striée M10 x22,2x1.6	92301
120	2		Sechskantmutter M14 Hex nut M14 Ecrou hexagonal M14	62008
125	4		Sechskantmutter M 14 Hex nut M 14 Écrou hexagonal M 14	61941
130	4		Zylinderschraube M16x50 Cheese head screw M16x50 Vis à tête cylindrique M16x50	62076
135	4		Sechskantschraube M16x60 Hex screw M16x60 Vis hexagonale M16x60	74617
140	2		Sechskantschraube M16x50 Hex screw M16x50 Vis hexagonale M16x50	61049
145	6		Sechskantmutter M 16 Hex nut M 16 Ecrou hexagonal M 16	60681
150	4		Sechskantmutter M16 Hex nut M16 Écrou hexagonal M16	60844
155	2		Sechskantmutter M16x1,5 Hex nut M16x1,5 Écrou hexagonal M16x1,5	62179
160	8		Nord Lock Scheibe ø16 Nord Lock washer ø16 Rondelle Nord Lock ø16	101922
165	4		Unterlegescheibe A17 Washer A17 Rondelle plate A17	61613

170	6		Verschlußschraube M16x1,5 l=15 Screw plug M16x1.5 l=15 Vis bouchon M16x1,5 l=15	61473
175	18		Verschlußschraube M16x1,5 l=20 Screw plug M16x1.5 l=20 Vis bouchon M16x1,5 l=20	61472
180	2		Unterlegescheibe A21 Washer A21 Rondelle plate A21	62146
185	2		Spannhülse 4X40 Clamping sleeve 4X40 Manchon de serrage 4X40	62204
190	4		Spannstift 10x26 Clamping pin 10x26 Tige de serrage 10x26	112877
195	2		Kegelschmiernippel H1/S M6x1 Hydraulic grease fitting H1/S M6x1 Graisseur conique H1/S M6x1	65499

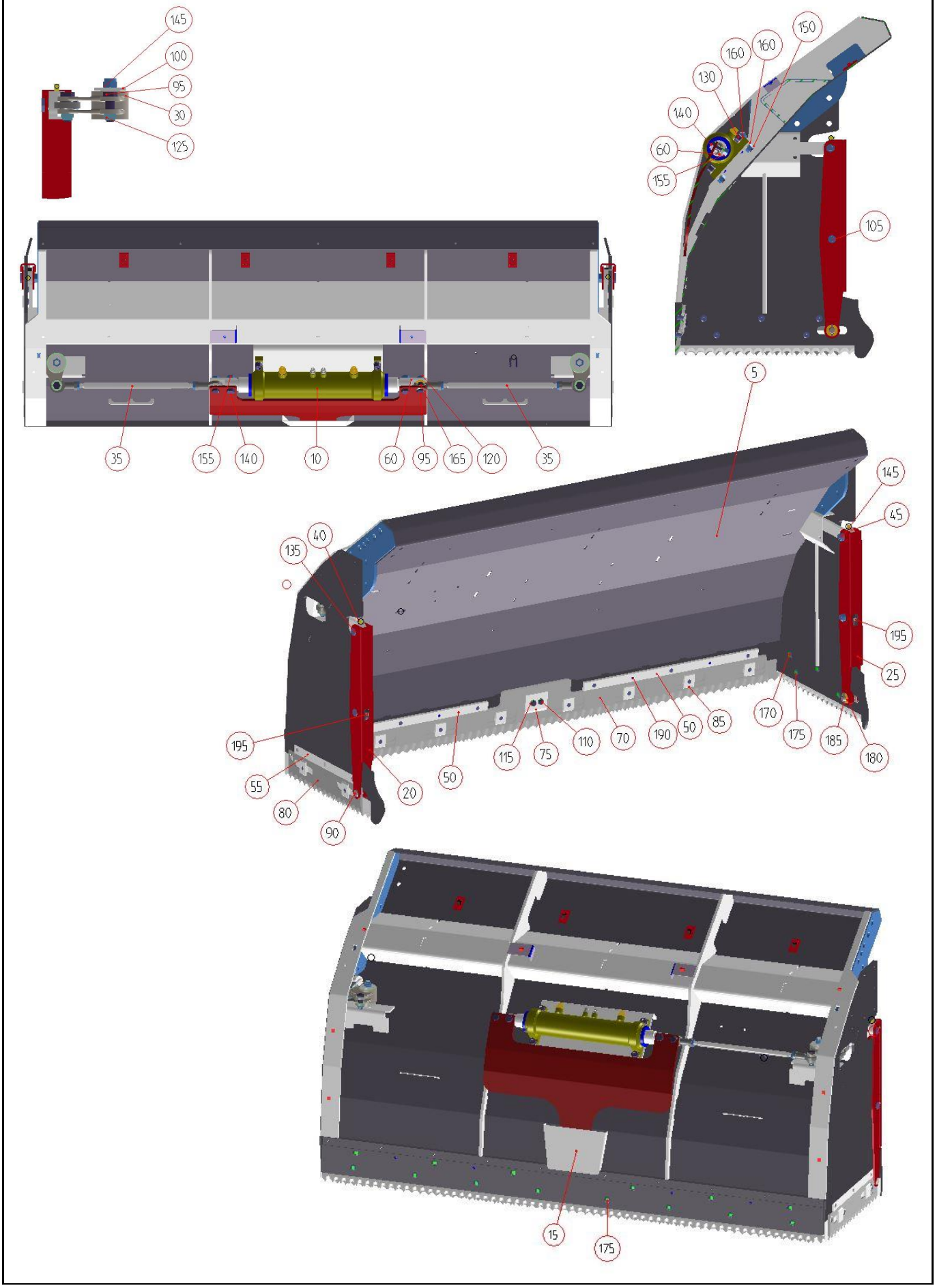
145
100
95
30
125
150
160
160
130
140
60
155
105
35
155
140
10
60
95
165
120
35
5
145
45
135
40
195
25
195
55
80
90
20
50
115
75
110
70
190
50
85
170
175
185
180
15
175

5.1.4 Koppelstange L=440 kpl / Coupling rod L=440 complete / Tige de couplage L=440 cpl ⇨ 118580

Teil Nr. Part no. N° de pièce	Anzahl Quantity Quantité		Benennung Designation Désignation	Bestellnummer Order number Numéro de référence
5	1	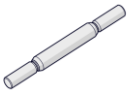	Koppelstange Umlenkung L=440 Couping rod deflector L=440 Tige de couplage renvoi L=440	118581
10	2		Gelenkkopf ø17 mit IG M16 Pivot head ø17 with IG M16 Rotule ø17 avec IG M16	112855
15	2		Sechskantmutter M 16 Hex nut M 16 Écrou hexagonal M 16	60844

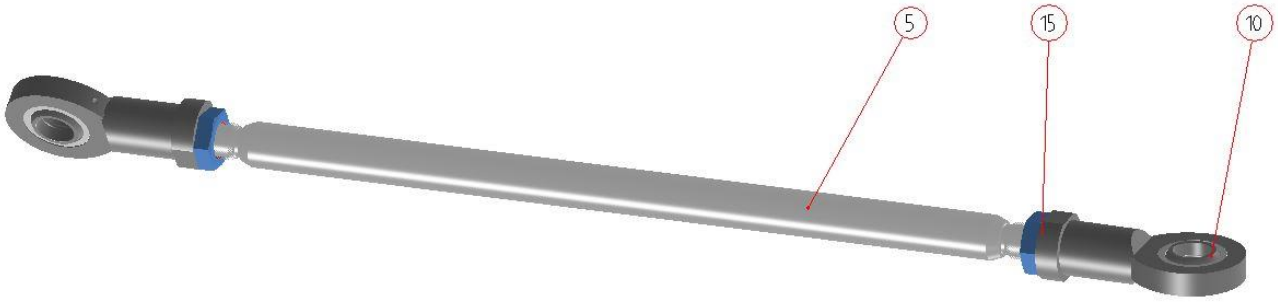

5.1.5 Hydraulik Schneideinheit kpl / Hydraulic cutting unit complete / Hydraulique Unité de coupe cpl ⇨ 118582

Teil Nr. Part no. N° de pièce	Anzahl Quantity Quantité		Benennung Designation Désignation	Bestellnummer Order number Numéro de référence
5	2		Verbindungsleitung L=1037 kpl. Connecting line L=1037 complete Conduite de jonction L=1037 cpl.	121896
10	2		Verbindungsleitung L=758 kpl Coupling rod L=758 complete Conduite de jonction L=758 cpl	121899
15	1		Steuerblock Topstar Topstar control block Bloc de commande Topstar	116901
20	1	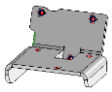	Aufnahmeblech Steuerblock vst. Control block mounting plate vst Plaque support Bloc de commande vst.	121888
25	2		Verschraubungsstutzen T Threaded T-connector Manchon raccord vissé T	97526
30	2		Winkelverschraubung Threaded elbow Raccord vissé angulaire	112377
35	2		Einschraubstutzen gerade Threaded connector straight Raccord fileté mâle droit	60860
40	2		Einschraubstutzen gerade Threaded connector straight Raccord fileté mâle droit	101331
45	4		Sechskantschraube M8x40 Hex screw M8x40 Vis hexagonale M8x40	61957
50	4		Schottverschraubungsstutzen 90° Bulkhead stuffing box connecting element 90° Manchon raccord vissé cloison 90°	104804
55	2		Winkel- Schottverschraubung Elbow bulkhead connector Raccord vissé cloison d'angle	66211
60	2		Gerade Einschraubverschraubung Straight screw-in fitting Raccord vissé mâle droit	60962
65	1		Versorgungsleitung A ø2000 kpl Supply line A ø2000 complete Conduite d'alimentation A ø2000 cpl	121901
70	1		Versorgungsleitung B ø2000 kpl Supply line B ø2000 complete Conduite d'alimentation B ø2000 cpl	121903
75	4		Stauff Deckplatte Gr.2 Stauff cover plate size 2 Plaque de protection Stauff Gr. 2	70493
80	1	-*	H-Schlauch HD206x800 H hose HD206x800 Tuyau flexible H HD206x800	117580
85	1	-*	H-Schlauch HD206x580 H hose HD206x580 Tuyau flexible H HD206x580	117581

90	1	-*	H-Schlauch HD210x750 H hose HD210x750 Tuyau flexible H HD210x750	78004
95	1	-*	H-Schlauch HD210x550 H hose HD210x550 Tuyau flexible H HD210x550	117585
100	1	-*	H-Schlauch HD213x850 H hose HD213x850 Tuyau flexible H HD213x850	117584
105	1	-*	H-Schlauch HD213x950 H hose HD213x950 Tuyau flexible H HD213x950	115933
110	4		Stauff Rohrsch. 212,7/12,7 PP Stauff pipe clamp 212.7/12.7 PP Collier de serrage de tube Stauff 212,7/12,7 PP	70492
115	1		Distanzring ø22 x ø19 x 1,5 Spacer ring ø22 x ø19 x 1.5 Rondelle d'écartement ø22 x ø19 x 1,5	120020

* - nicht dargestellt / not shown / non représenté

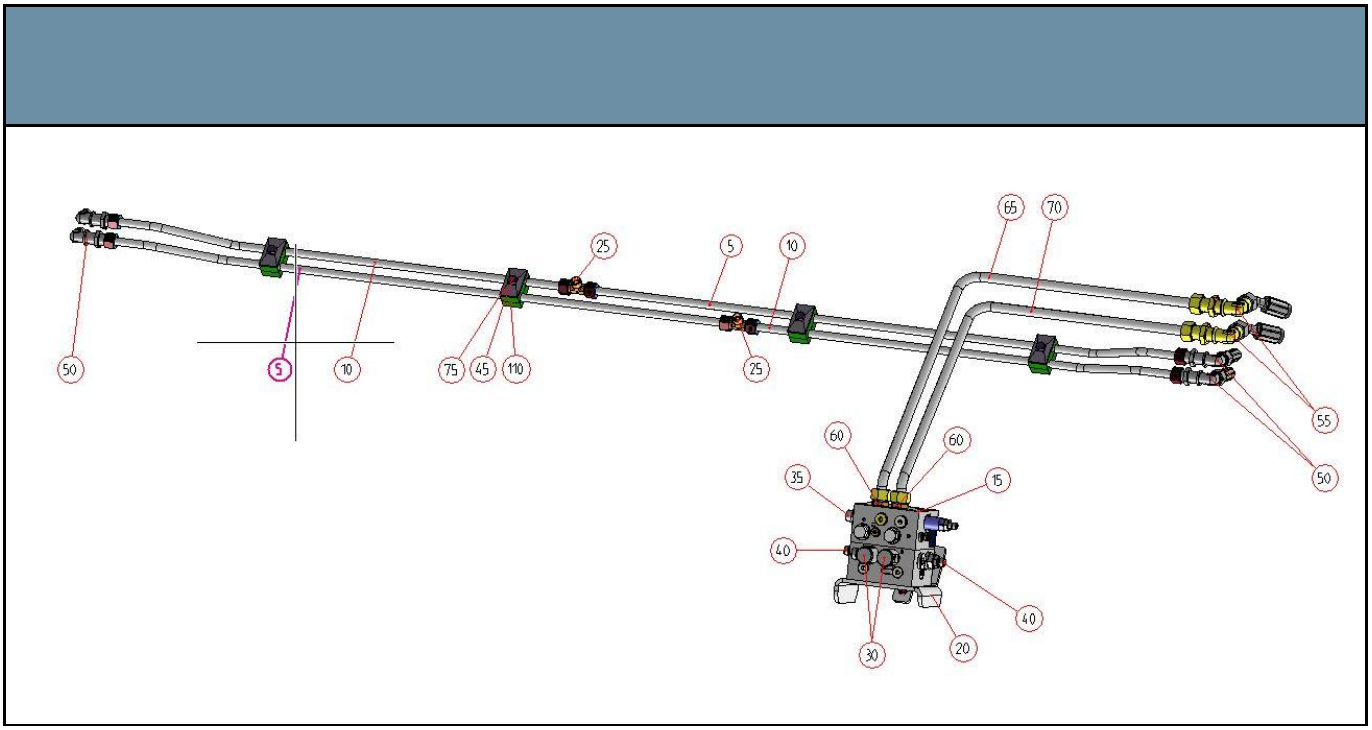

5.2 Schwinge + Schneideinheit kpl. Ø2300 / Swing arm + cutting unit complete Ø2300 / Bras oscillant + unité de coupe cpl. Ø2300 ⇨ 121473

Teil Nr. Part no. N° de pièce	Anzahl Quantity Quantité		Benennung Designation Désignation	Bestellnummer Order number Numéro de référence
5	1	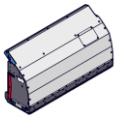	Schneideinheit XLS 2300 kpl Cutting unit XLS 2300 complete Unité de coupe XLS 2300 cpl (siehe Kap./ see ch./ voir chap. 5.2.1)	121456
10	1		Schwenkholm re vst Swivel bar right vst Barre pivotante droite vst	118831
			Schwenkholm re vst 3400mm Swivel bar right vst 3400mm Barre pivotante droite vst 3400 mm	122613
15	1		Schwenkholm li vst Swivel bar left vst Barre pivotante gauche vst	118829
			Schwenkholm li vst 3400mm Swivel bar left vst 3400mm Barre pivotante gauche vst 3400 mm	122616
25	1		Eckabdeckung Schwinge re vst Corner cover swing arm right vst Protection d'angle Bras oscillant droite vst	121904
30	1		Eckabdeckung Schwinge li vst Corner cover swing arm left vst Protection d'angle Bras oscillant gauche vst	121905
35	1		Stauff Deckplatte Gr.3 Stauff cover plate size 3 Plaque de protection Stauff Gr. 3	87949
40	2		Stauff Deckplatte Gr.2 Stauff cover plate size 2 Plaque de protection Stauff Gr. 2	70493
45	1		Stauff Rohrschelle 322/22 PP Stauff pipe clamp 322/22 PP Collier de serrage Stauff 322/22 PP	84479
50	4		Stauff Rohrschelle 216/16 PP Stauff pipe clamp 216/16 PP Collier de serrage Stauff 216/16 PP	94537
55	12		Sechskantschraube M16x1,5x80 Hex screw M16x1.5x80 Vis hexagonale M16x1,5x80	69945
60	2		Sechskantschraube M16x1,5x70 Hex screw M16x1.5x70 Vis hexagonale M16x1,5x70	62172
65	1		Sechskantschraube M8x45 Hex screw M8x45 Vis hexagonale M8x45	61958
70	2		Sechskantschraube M8x40 Hex screw M8x40 Vis hexagonale M8x40	61957
75	2		Sechskantschraube M8x35 Hex screw M8x35 Vis hexagonale M8x35	61711
80	4		Sechskantschraube M8x25 Hex screw M8x25 Vis hexagonale M8x25	61025

85	14		Sechskantmutter M 16x1,5 Hex nut M 16x1.5 Écrou hexagonal M 16x1,5	62180
90	6		Sechskantmutter M8 Hex nut M8 Écrou hexagonal M8	61030
95	28		Nord Lock Scheibe ø16 Nord Lock washer ø16 Rondelle Nord Lock ø16	101922
100	12		Unterlegescheibe B8,4 Washer B8.4 Rondelle plate B8,4	61971
105	2	-*	H-Schlauch NY 110x3100 H hose NY 110x3100 Tuyau flexible H NY 110x3100	120134
110	2	-*	H-Schlauch NY 110x3100 H hose NY 110x3100 Tuyau flexible H NY 110x3100	120133
115	2	-*	H-Schlauch HD213x2500 H hose HD213x2500 Tuyau flexible H HD213x2500	87056

* - nicht dargestellt / not shown / non représenté

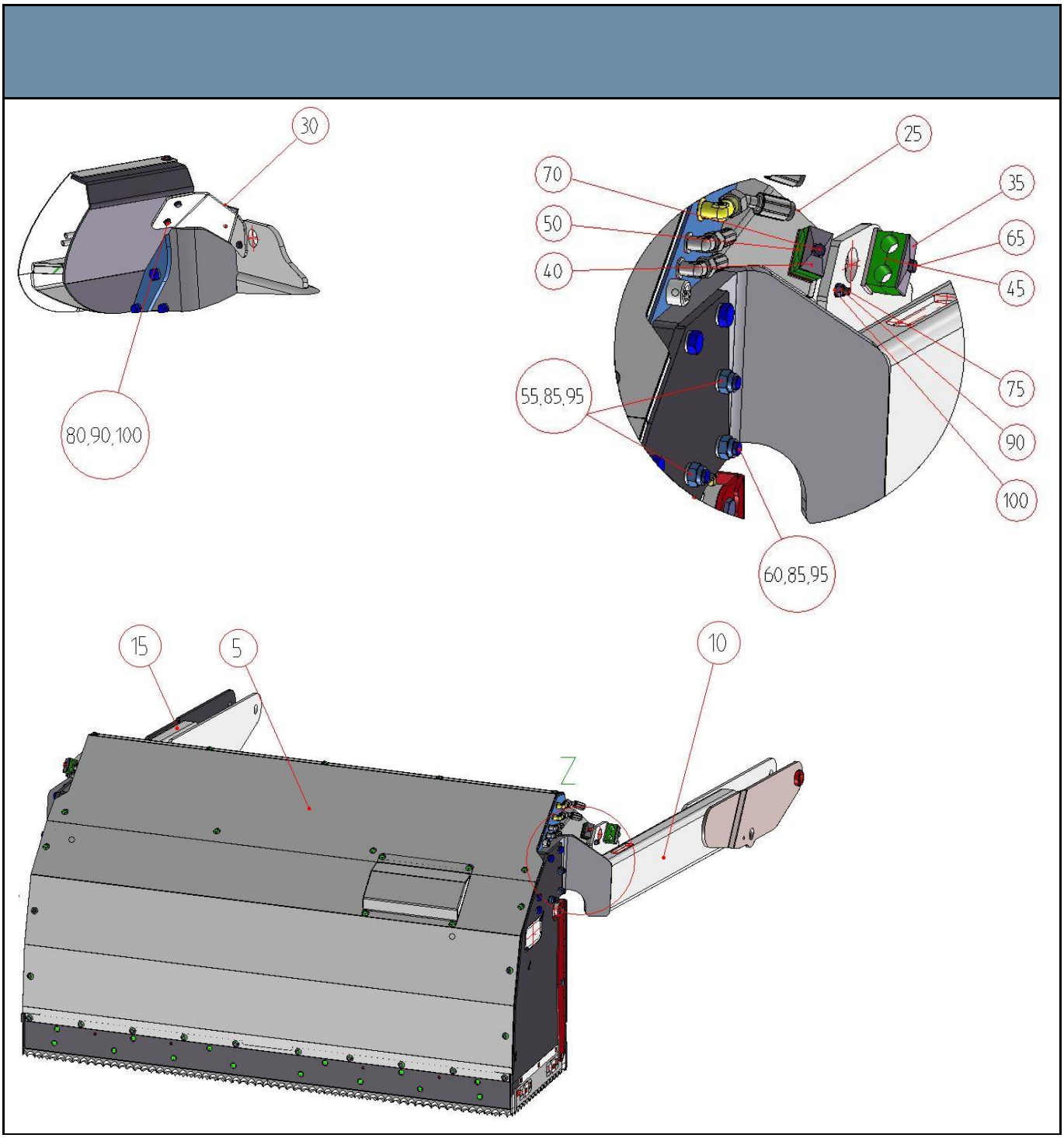
30
80,90,100
25
70
35
50
65
40
45
75
55,85,95
90
100
60,85,95
15
5
10
Z

5.2.1 Schneideinheit XLS 2300 kpl / Cutting unit XLS 2300 complete / Unité de coupe XLS 2300 cpl ⇨ 121456

Teil Nr. Part no. N° de pièce	Anzahl Quantity Quantité		Benennung Designation Désignation	Bestellnummer Order number Numéro de référence
5	1		Schneideinheit XLS 2300 vmt Cutting unit XLS 2300 vmt Unité de coupe XLS 2300 vmt (siehe Kap./ see ch. / voir chap. 5.2.2)	121422
10	1	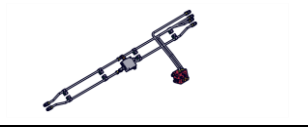	Hydraulik Schneideinheit kpl Hydraulic cutting unit complete Hydraulique Unité de coupe cpl (siehe Kap./ see ch. / voir chap. 5.2.4)	121459
15	1		Zentralschmierung kpl Central lubrication complete Graissage central cpl (siehe Kap./ see ch. / voir chap. 5.7)	112894
20	1	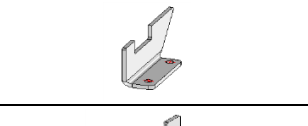	Deckel Koppelstange re Coupling rod cover right Couvercle Tige de couplage droite	118593
25	1	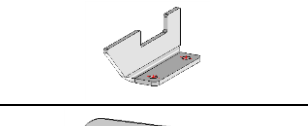	Deckel Koppelstange li Coupling rod cover left Couvercle Tige de couplage gauche	118594
30	2	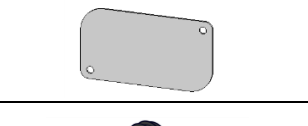	Wartungsdeckel Umlenkung Deflector maintenance cover Couvercle d'entretien renvoi	112880
35	3	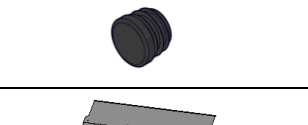	Lamellenstopfen GPN320 Push-in plug GPN320 Bouchon lamellaire GPN320	112526
40	1	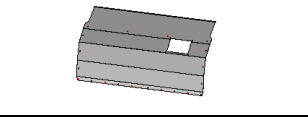	Haube Schneideinheit 2300 vst Hood for cutting unit 2300 vst Capot Unité de coupe 2300 vst	121458
45	1	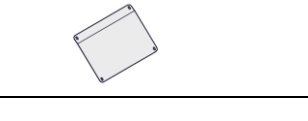	Wartungsdeckel Hydraulikblock Maintenance cover for hydraulic block Couvercle d'entretien bloc hydraulique	112881
50	1	-	Zellkautschukstreifen 25x5 Cellular rubber strip 25x5 Bandes de caoutchouc cellulaire 25x5	117570
55	3	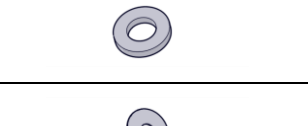	Nord Lock Scheibe ø8 Nord Lock washer ø8 Rondelle Nord Lock ø8	98307
60	31		Dichtscheibe 8,5x25x1 Gasket 8.5x25x1 Rondelle d'étanchéité 8,5x25x1	112903
65	39	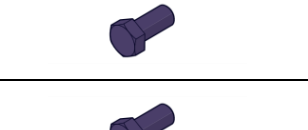	Sechskantschraube M8x16 Hex screw M8x16 Vis hexagonale M8x16	61872
70	3		Sechskantschraube M8x25 Hex screw M8x25 Vis hexagonale M8x25	61025

* - nicht dargestellt / not shown / non représenté

55,70
35
20
35
30
Z
45
30
25
10
15
5
65
60

5.2.2 Schneideinheit XLS 2300 vmt / Cutting unit XLS 2300 vmt / Unité de coupe XLS 2300 vmt ⇨ 121422

Teil Nr. Part no. N° de pièce	Anzahl Quantity Quantité		Benennung Designation Désignation	Bestellnummer Order number Numéro de référence
5	1	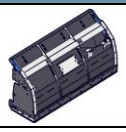	Schneideinheit XLS 2300 vst Cutting unit XLS 2300 vst Unité de coupe XLS 2300 vst	121423
10	1	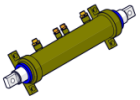	Messerzylinder 70/50 x 60 kpl Cutting cylinder 70/50 x 60 complete Vérin du couteau 70/50 x 60 cpl (siehe Kap./ see ch./ voir chap. 5.3)	112869
15	1		Messerhalter Blade mount Support du couteau	112295
20	1		Umlenkhebel rechts vst Reversing lever right vst Levier de renvoi droite vst	112266
25	1		Umlenkhebel links vst Reversing lever left vst Levier de renvoi gauche vst	112264
30	2	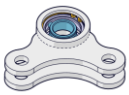	Umlenkrolle kpl Guide roller complete Poulie de renvoi cpl (siehe Kap./ see ch./ voir chap 5.4)	112871
35	2		Koppelstange L=607,5 kpl Coupling rod L=607,5 complete Tige de couplage L=607,5 cpl (siehe Kap. / see ch./ voir chap 5.2.3)	121424
40	1		Koppelstange re kpl Coupling rod right complete Tige de couplage droite cpl (siehe Kap. / see ch./ voir chap 5.5)	117328
45	1		Koppelstange li kpl Coupling rod left complete Tige de couplage gauche cpl (siehe Kap. / see ch./ voir chap 5.6)	117330
50	2		Verschleißschiene Wear rail Rail d'usure	112282
55	2		Verschleißschiene Seitenmesser Wear rail for side blade Rail d'usure Couteau latéral	112281
60	2	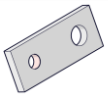	Befestigungslasche Mounting bracket Patte de fixation	73663
65	1		Mitnehmer Drive pin Entraîneur	73589
70	1	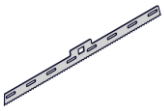	Schneidmesser 2300 Cutting blade 2300 Couteau 2300	121426
75	1	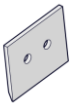	Abdeckung Mitnehmer Drive pin cover Protection Entraîneur	112293

80	2		Seitenmesser Side blade Couteau latéral	112279
85	12		Messerführungsstück exzentr. Blade guide element eccentric Guide-couteau excentrique	112259
90	2		Bundbolzen Stud Boulon à collerette	73643
95	6		Verbindungsbolzen Connecting pin Boulon d'assemblage	60711
100	2		Scheibe f. Lagerbolzen Washer for bearing pin Rondelle pour boulon de roulement	73552
105	2		Bronzebuchse Bronze bushing Bague en bronze	73637
110	2		Sechskantschraube M10x25 Hex screw M10x25 Vis hexagonale M10x25	61977
115	2		Sperrkantscheibe M10 x22,2x1.6 Detent edged washer M10 x22.2x1.6 Rondelle de sûreté striée M10 x22,2x1.6	92301
120	2		Sechskantmutter M14 Hex nut M14 Ecrou hexagonal M14	62008
125	4		Sechskantmutter M 14 Hex nut M 14 Écrou hexagonal M 14	61941
130	4		Zylinderschraube M16x50 Cheese head screw M16x50 Vis à tête cylindrique M16x50	62076
135	4		Sechskantschraube M16x60 Hex screw M16x60 Vis hexagonale M16x60	74617
140	2		Sechskantschraube M16x50 Hex screw M16x50 Vis hexagonale M16x50	61049
145	6		Sechskantmutter M 16 Hex nut M 16 Ecrou hexagonal M 16	60681
150	4		Sechskantmutter M16 Hex nut M16 Écrou hexagonal M16	60844
155	2		Sechskantmutter M16x1,5 Hex nut M16x1,5 Écrou hexagonal M16x1,5	62179
160	8		Nord Lock Scheibe ø16 Nord Lock washer ø16 Rondelle Nord Lock ø16	101922
165	4		Unterlegescheibe A17 Washer A17 Rondelle plate A17	61613
170	7		Verschlußschraube M16x1,5 l=15 Screw plug M16x1.5 l=15 Vis bouchon M16x1,5 l=15	61473

175	20		Verschlußschraube M16x1,5 l=20 Screw plug M16x1.5 l=20 Vis bouchon M16x1,5 l=20	61472
180	2		Unterlegescheibe A21 Washer A21 Rondelle plate A21	62146
185	2		Spannhülse 4X40 Clamping sleeve 4X40 Manchon de serrage 4X40	62204
190	6		Spannstift 10x26 Clamping pin 10x26 Tige de serrage 10x26	112877
195	2		Kegelschmiernippel H1/S M6x1 Hydraulic grease fitting H1/S M6x1 Graisseur conique H1/S M6x1	65499

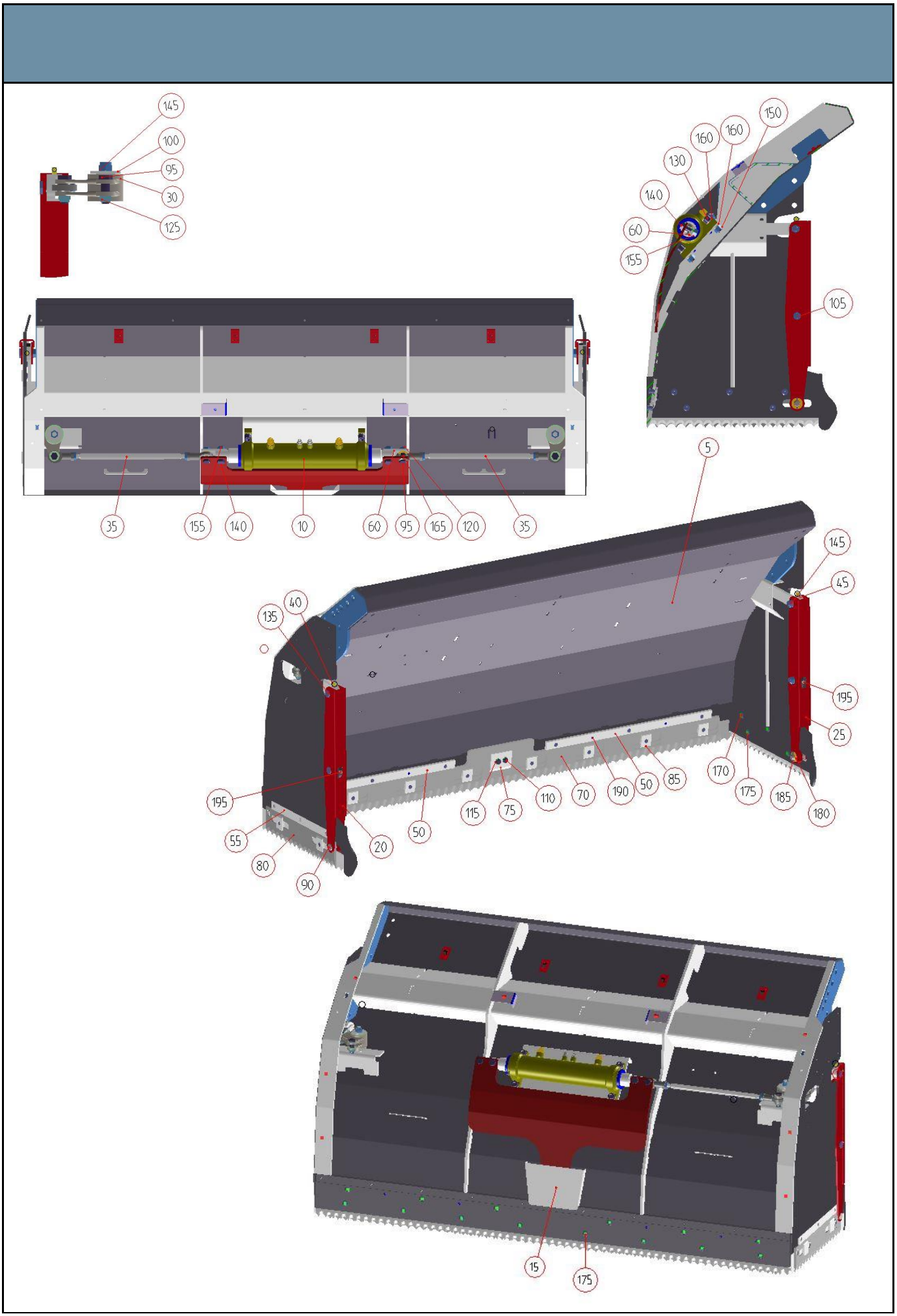
145
100
95
30
125
150
160
160
130
140
60
155
105
35
155
140
10
60
95
165
120
35
5
145
45
135
40
195
25
195
55
80
90
20
50
115
75
110
70
190
50
85
170
175
185
180
15
175

5.2.3 Koppelstange L=607,5 kpl / Coupling rod L=607.5 complete / Tige de couplage L=607,5 cpl. ⇨ 121424

Teil Nr. Part no. N° de pièce	Anzahl Quantity Quantité		Benennung Designation Désignation	Bestellnummer Order number Numéro de référence
5	1	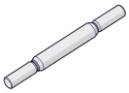	Koppelstange Umlenkung L=607,5 Couping rod deflector L=607.5 Tige de couplage renvoi L=607,5	121385
10	2		Gelenkkopf ø17 mit IG M16 Pivot head ø17 with IG M16 Rotule ø17 avec IG M16	112855
15	2		Sechskantmutter M 16 Hex nut M 16 Écrou hexagonal M 16	60844

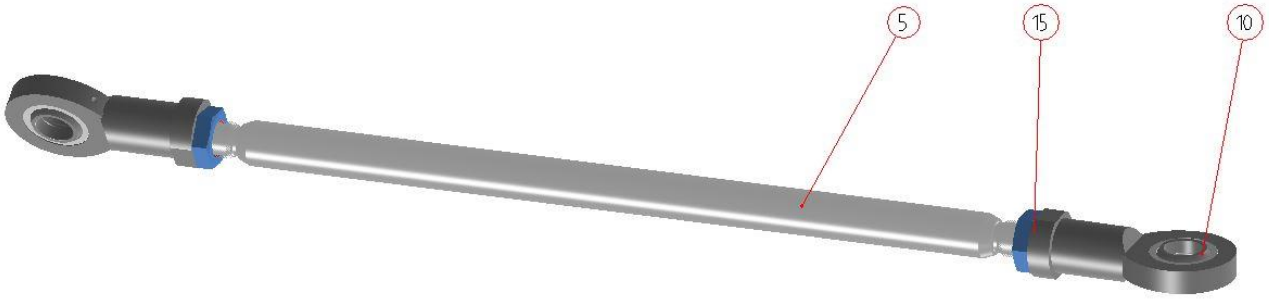

5.2.4 Hydraulik Schneideinheit kpl / Hydraulic cutting unit complete / Hydraulique Unité de coupe cpl. ⇨ 121459

Teil Nr. Part no. N° de pièce	Anzahl Quantity Quantité		Benennung Designation Désignation	Bestellnummer Order number Numéro de référence
5	2		Verbindungsleitung L=1037 kpl. Connecting line L=1037 complete Conduite de jonction L=1037 cpl.	121896
10	2		Verbindungsleitung L=1095 kpl Coupling rod L=1095 complete Conduite de jonction L=1095 cpl	121897
15	1		Steuerblock Topstar Topstar control block Bloc de commande Topstar	116901
20	1	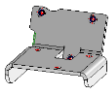	Aufnahmeblech Steuerblock vst. Control block mounting plate vst Plaque support Bloc de commande vst.	121888
25	2		Verschraubungsstutzen T Threaded T-connector Manchon raccord vissé T	97526
30	2		Winkelverschraubung Threaded elbow Raccord vissé angulaire	112377
35	2		Einschraubstutzen gerade Threaded connector straight Raccord fileté mâle droit	60860
40	2		Einschraubstutzen gerade Threaded connector straight Raccord fileté mâle droit	101331
45	4		Sechskantschraube M8x40 Hex screw M8x40 Vis hexagonale M8x40	61957
50	4		Schottverschraubungsstutzen 90° Bulkhead stuffing box connecting element 90° Manchon raccord vissé cloison 90°	104804
55	2		Winkel- Schottverschraubung Elbow bulkhead connector Raccord vissé cloison d'angle	66211
60	2		Gerade Einschraubverschraubung Straight screw-in fitting Raccord vissé mâle droit	60962
65	1		Versorgungsleitung A ø2300 kpl Supply line A ø2300 complete Conduite d'alimentation A ø2300 cpl	121891
70	1		Versorgungsleitung B ø2300 kpl Supply line B ø2300 complete Conduite d'alimentation B ø2300 cpl	121894
75	4		Stauff Deckplatte Gr.2 Stauff cover plate size 2 Plaque de protection Stauff Gr. 2	70493
80	1	-*	H-Schlauch HD206x800 H hose HD206x800 Tuyau flexible H HD206x800	117580
85	1	-*	H-Schlauch HD206x580 H hose HD206x580 Tuyau flexible H HD206x580	117581

90	1	-*	H-Schlauch HD210x750 H hose HD210x750 Tuyau flexible H HD210x750	78004
95	1	-*	H-Schlauch HD210x550 H hose HD210x550 Tuyau flexible H HD210x550	117585
100	1	-*	H-Schlauch HD213x850 H hose HD213x850 Tuyau flexible H HD213x850	117584
105	1	-*	H-Schlauch HD213x950 H hose HD213x950 Tuyau flexible H HD213x950	115933
110	4		Stauff Rohrsch. 212,7/12,7 PP Stauff pipe clamp 212.7/12.7 PP Collier de serrage de tube Stauff 212,7/12,7 PP	70492
115	1		Distanzring ø22 x ø19 x 1,5 Spacer ring ø22 x ø19 x 1.5 Rondelle d'écartement ø22 x ø19 x 1,5	120020

* - nicht dargestellt / not shown / non représenté

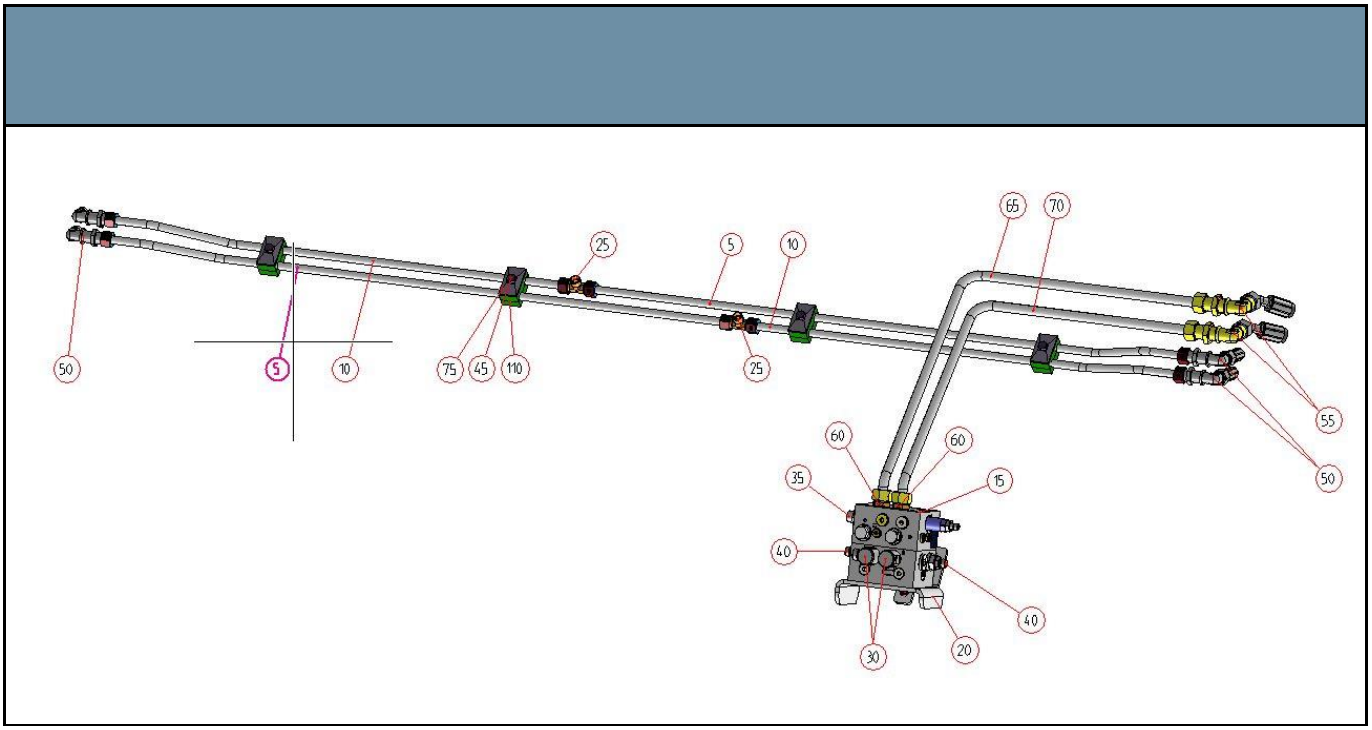

5.3 Messerzylinder 70/50 x 60 kpl./ Cutting cylinder 70/50 x 60 complete / Vérin du couteau 70/50 x 60 cpl. ⇨ 112869

Teil Nr. Part no. N° de pièce	Anzahl Quantity Quantité		Benennung Designation Désignation	Bestellnummer Order number Numéro de référence
5	1	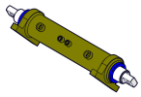	Gleichgangzylinder 70/50 x 60 Ganged cylinder 70/50 x 60 Vérin bilatéral 70/50 x 60	112868
10	2		Einschraubstutzen gerade Threaded connector straight Raccord fileté mâle droit	101331
15	2		Einschraubstutzen gerade Threaded connector straight Raccord fileté mâle droit	60860
20	4		Zylinderkerbstift 12x26 Straight grooved pin 12x26 Goupille cannelée cylindrique 12x26	117552

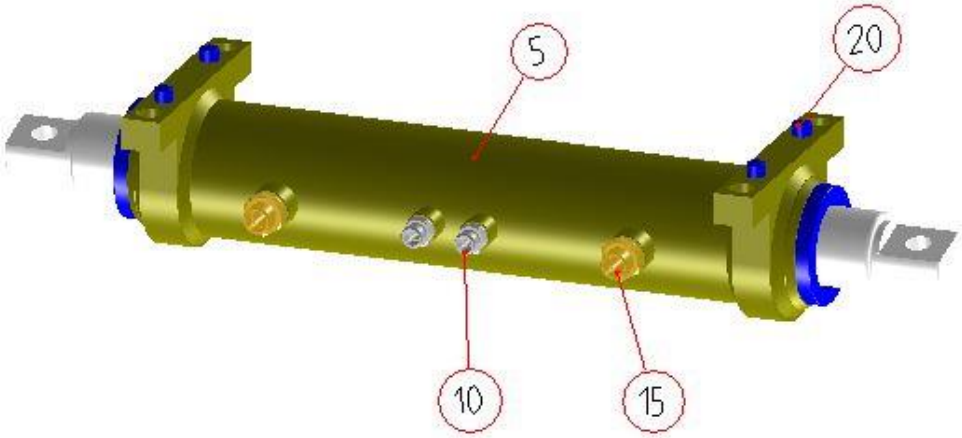

5.4 Umlenkrolle kpl / Guide roller complete / Poulie de renvoi cpl ⇨ 112871

Teil Nr. Part no. N° de pièce	Anzahl Quantity Quantité		Benennung Designation Désignation	Bestellnummer Order number Numéro de référence
5	1		Umlenkrolle Schneideinheit Guide roller for cutting unit Poulie de renvoi Unité de coupe	116934
10	1		DISTANZRING SPACER RING RONDELLE D'ECARTEMENT	73547
15	2		Kugellager 6205 2RS Ball bearing 6205 2RS Roulement à billes 6205 2RS	69376
20	1		Sicherungsring J 52x2 Retaining ring J 52x2 Bague de sûreté J 52x2	61663

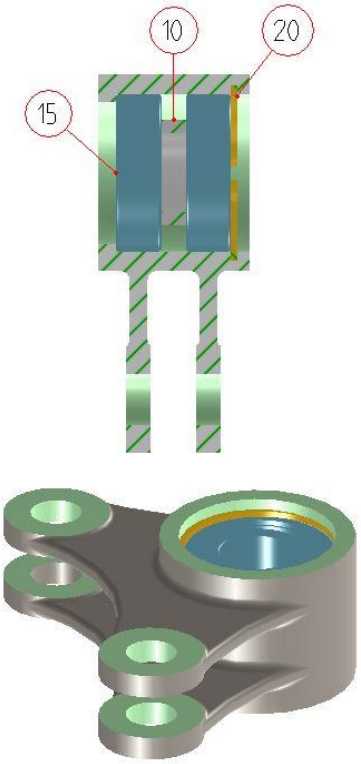

5.5 Koppelstange re kpl / Coupling rod right complete / Tige de couplage droite vst ⇨ 117328

Teil Nr. Part no. N° de pièce	Anzahl Quantity Quantité		Benennung Designation Désignation	Bestellnummer Order number Numéro de référence
5	1		Koppelstange re vst Coupling rod right vst Tige de couplage droite vst	117327
10	1		Bronzebuchse Bronze bushing Bague en bronze	73637
15	1		Gelenkkopf ø17 mit IG M16 Pivot head ø17 with IG M16 Rotule ø17 avec IG M16	112855
20	1		Sechskantmutter M 16 Hex nut M 16 Écrou hexagonal M 16	60844
25	1		Schmiernippel H3/S M8x1 90° Grease fitting H3/S M8x1 90° Graisseur H3/S M8x1 90°	65503

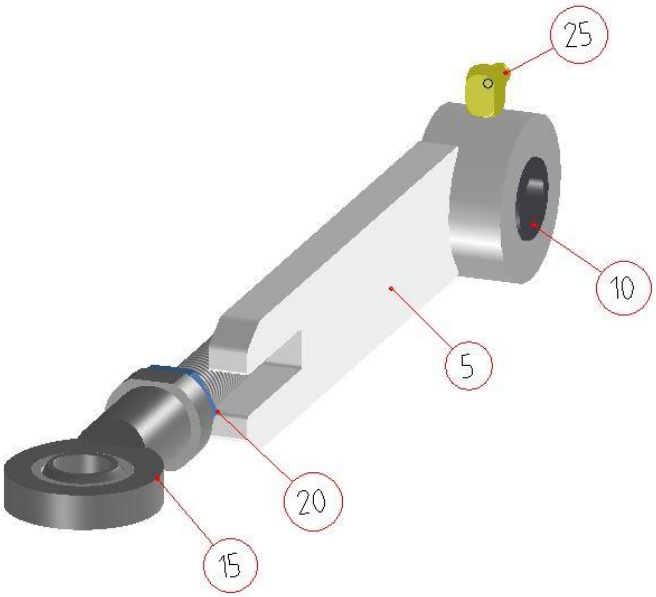

5.6 Koppelstange li kpl / Coupling rod left complete / Tige de couplage gauche cpl ⇨ 117330

Teil Nr. Part no. N° de pièce	Anzahl Quantity Quantité		Benennung Designation Désignation	Bestellnummer Order number Numéro de référence
5	1		Koppelstange li vst Coupling rod left vst Tige de couplage gauche vst	117329
10	1		Bronzebuchse Bronze bushing Bague en bronze	73637
15	1		Gelenkkopf ø17 mit IG M16 Pivot head ø17 with IG M16 Rotule ø17 avec IG M16	112855
20	1		Sechskantmutter M 16 Hex nut M 16 Écrou hexagonal M 16	60844
25	1		Schmiernippel H3/S M8x1 90° Grease fitting H3/S M8x1 90° Graisseur H3/S M8x1 90°	65503

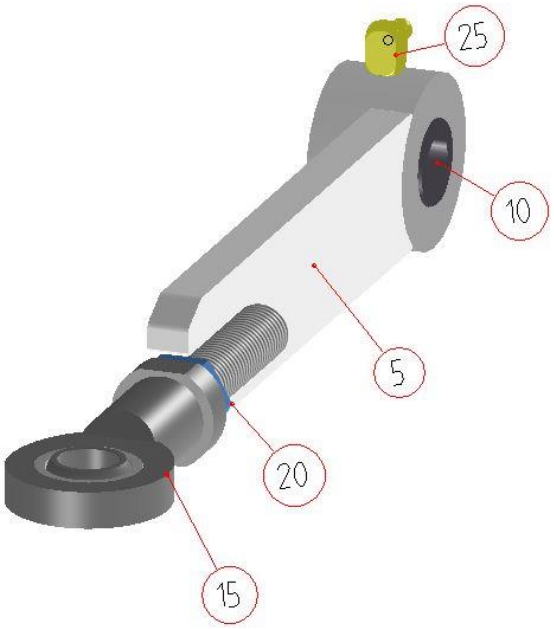

5.7 Zentralschmierung kpl / Central lubrication complete / Graissage central cpl ⇨ 112894

Teil Nr. Part no. N° de pièce	Anzahl Quantity Quantité		Benennung Designation Désignation	Bestellnummer Order number Numéro de référence
1	1		Zentralschmierung LS 2.0 Central lubrication LS 2.0 Graissage central LS 2.0	112901
2	2		Sechskantmutter M6 Hex nut M6 Écrou hexagonal M6	61001
3	1		Adapter Schmierung Lubrication adapter Graissage Adapter	111967
4	1		Sechskantmutter M20x1,5 Hex nut M20x1,5 Écrou hexagonal M20x1,5	62265
5	1		Kegelschmiernippel H1 M10x1 Hydraulic grease fitting H1 M10x1 Graisseur conique H1 M10x1	65508
6	1	-*	Hochdruckschlauch Kf300 NW 4 High-pressure hose Kf300 NW 4 Flexible haute pression Kf300 NW 4	112213
7	1	-*	Rohr PA 6x1,5 SW Pipe PA 6x1.5 width A/F Tube PA 6x1,5 SW	112214

* - nicht dargestellt / not shown / non représenté

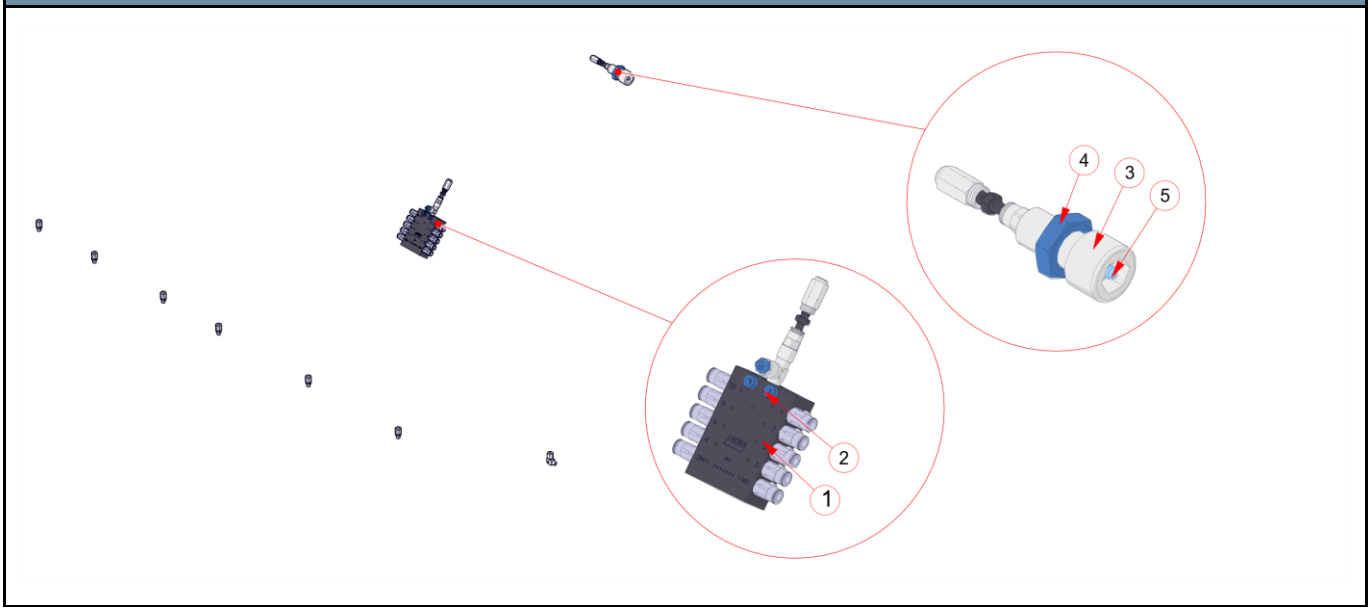

6 Hydraulik für Schneidschild / Hydraulic for silage facer / hydraulique du désileur

Teil Nr. Part no. N° de pièce	Anzahl Quantity Quantité	Benennung Designation Désignation	Bestellnummer Order number Numéro de référence
1	1	Steuerblock "Topstar" Control "Topstar" Commande "Topstar"	60961
2	1	Hydraulikleitung 15X1,5X940 Pipe Tuyau	84511
2.1	1	Hydraulikleitung 15X1,5X690,3 Pipe Tuyau	84868
3	1	Hydraulikleitung 15X1,5X840 Pipe Tuyau	84512
3.1	1	Hydraulikleitung 15X1,5X790,3 Pipe Tuyau	84869
4	3	H - Schlauch 10 x 420 DKOL / DKOL 90 / Pipe Tuyau	60896
5	1	H - Schlauch 6 x 750 DKOL90 / DKOL90 Pipe Tuyau	80319
6	1	H - Schlauch 6 x 510 DKOL / DKOL90 Pipe Tuyau	80318
7	1	H - Schlauch 10 x 750 DKOL90 / DKOL90 Pipe Tuyau	61016
8	1	Hydraulikleitung 12X1,5X813 Pipe Tuyau	84514
8.1	1	Hydraulikleitung 12X1,5X505 Pipe Tuyau	84866
9	1	Hydraulikleitung 12X1,5X800 Pipe Tuyau	84516
9.1	1	Hydraulikleitung 12X1,5X500 Pipe Tuyau	84867
10	1	Hydraulikleitung 12X1,5X1300 Pipe Tuyau	84513
11	1	Hydraulikleitung 12X1,5X1200 Pipe Tuyau	84515

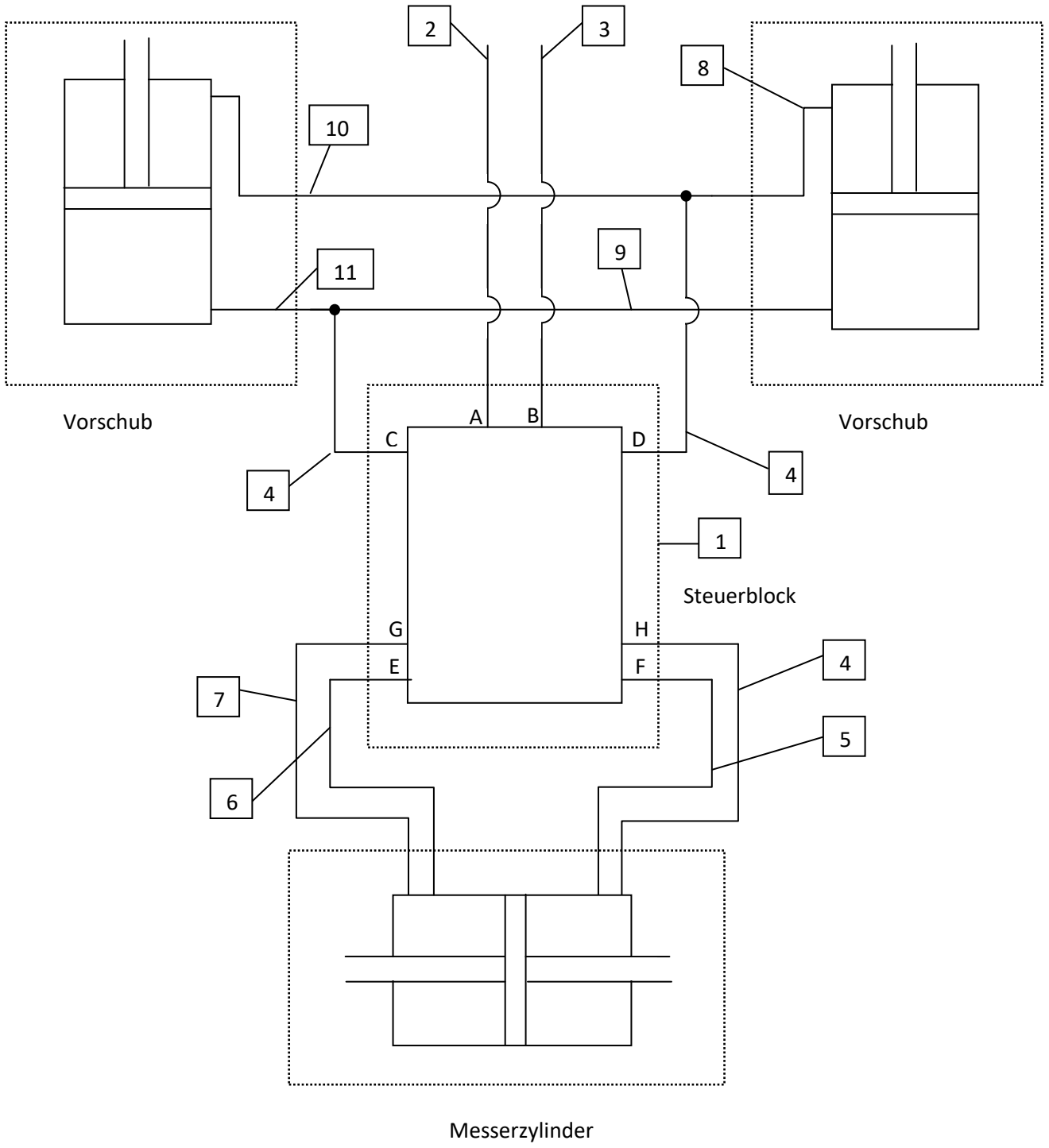
2
3
8
10
9
11
Vorschub
Vorschub
A
B
C
D
4
4
1
Steuerblock
G
H
E
F
4
7
5
6
Messerzylinder

7 Beleuchtungssatz / lighting equipement / dispositive lumineux

Teil Nr. Part no. N° de pièce	Anzahl Quantity Quantité	Benennung Designation Désignation	Bestellnummer Order number Numéro de référence
1	1	Beleuchtungshalter links Left lighting holder Support d'éclairage gauche	81095
2	1	Beleuchtungshalter rechts Right lighting holder Support d'éclairage droit	81094
3	1	Dreikammerlerleuchte BBS 123 Three chamber light Lumière à 3 chambres	61416
4	1	Dreikammerlerleuchte BBSK 123 Three chamber light Lumière à 3 chambres	61414
5	4	Sechskantschraube M 6x25 Hexagonal screw Vis à tête hexagonale	61950
6	4	Sechskantmutter M 6 Hexagonal nut Ecrou hexagonal	61001
7	4	Sheibe B 10,5 Washer Rondelle	61994
8	2	Dreieckrückstrahler 177S Triangular reflector Réflecteur triangulaire	79804
9	4	Zylinderkopfschraube M5x16 Hexagon socket flat head cap screw Vis à tête fraisée à six pans creux	69486
10	4	Sechskantmutter M 5 Hexagonal nut Ecrou hexagonal	60752
11	4	Sechskantschraube M 6x20 Hexagonal screw Vis à tête hexagonale	61950
12	1	Nummernschild Halterung LS Number plate Plaque d'immatriculation	100081
13	2	Kennzeichenleuchte 37 Plate light Eclairage de la plaque	85250
14	4	Sechskantschraube M 6x30 Hexagonal screw Vis à tête hexagonale	61952
15	1	Fahrzeugkabel 7x1,5 Electric cable Cable électrique	69807
16	1	Fahrzeugkabel 4x1,5 Electric cable Cable électrique	61413
17	1	Fahrzeugkabel 2x1 Electric cable Cable électrique	61408
18	1	LED arbeitsscheinwerfer Lamp Lampe	101246
19	1	Kamera FARBE BE 800 C Color camera Caméra en couleur	88952
19.1	1	Kamera SW BE 200 CB Camera black and white Caméra en noire et blanc	88804
20	1	Kamerakabel 10m Camera cable Cable de la camera	102461
20.1	1	Kamerakabel 20m Camera cable Cable de la camera	88803
21	1	Lampenkabel Lamp cable Cable de la lampe	84305

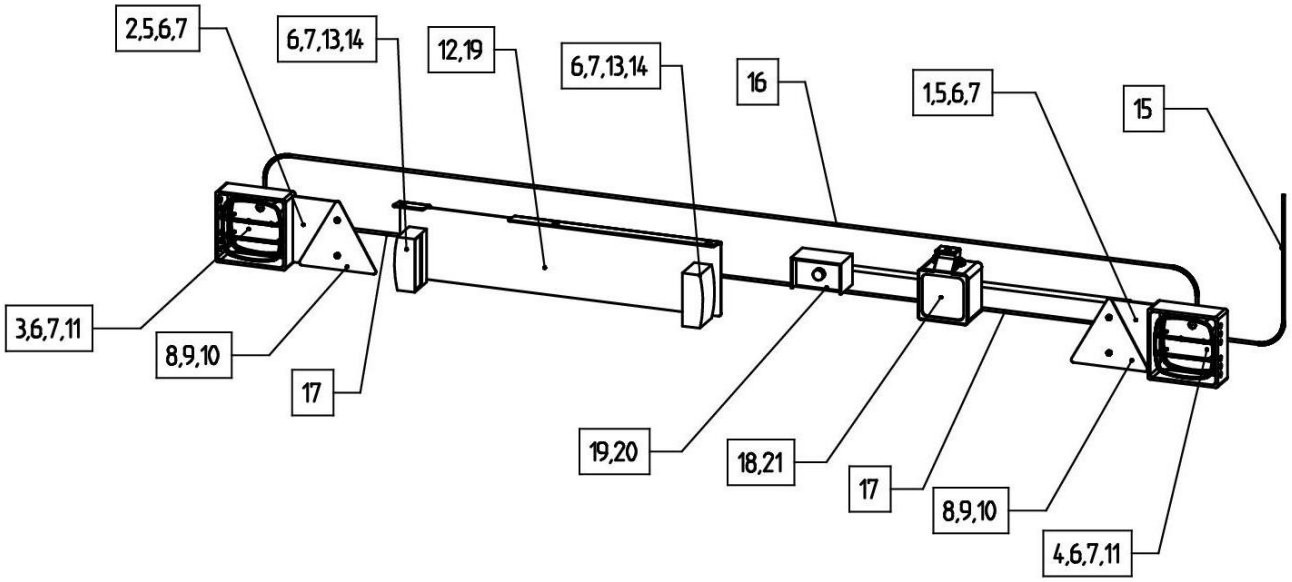
2,5,6,7
6,7,13,14
12,19
6,7,13,14
16
1,5,6,7
15
3,6,7,11
8,9,10
17
19,20
18,21
17
8,9,10
4,6,7,11

8 Notizen / note / notes